LEGENDA:

- TE-G - tablou electric general, montaj ingropat,
- BMPT - bloc de masura si protectie trifazata,
- FRCS - firida de racord curenti slabi,
- bara egalizare potentiale,
- Dispozitiv de amorsare de tip PDA, montat pe catarg hutii=6 m,
- cablu CYAbY-F 3x70+35 mm², montat in tub PVC-R Ø90 mm, pozat ingropat in pamant,
- FO - fibra optica 2 FIBER MLT DUCT montat in tub PVC-R Ø25 mm, pozat ingropat in pamant / perete,
- cablu C2XH 25 mm², montat in tub HFT Ø 25 pozat ingropat in perete/pamant,
- platbanda OlZn 40x4 mm, pozat ingropat in pamant la adancimea de 0,9 m.
- RACK - Rack - dulap metalic, montaj aparent
- piesa de separatie
- electrozi verticali de tip cruce OlZn

NOTA:
Caracteristicile dispozitivului de amorsare (PDA) sunt:
- nivel de protectie : Nivel IV (normal)
- raza de protectie Rp=48 m
- unghiul propriu de amorsare DT=45μs.

SCHEMA SISTEM EGALIZARE DE POTENTIALE (BEP...)

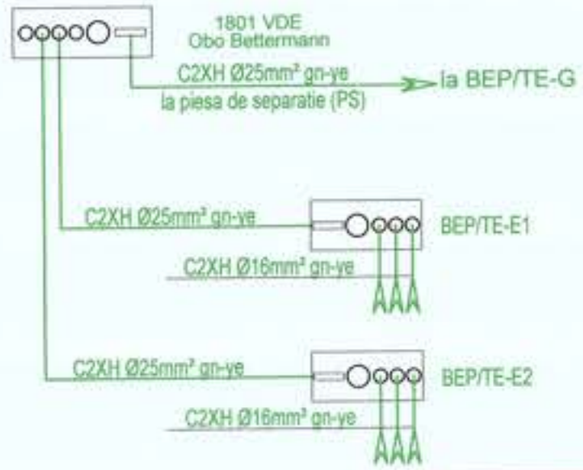

Detaliu pozare cablu in pamant

Scara 1:50

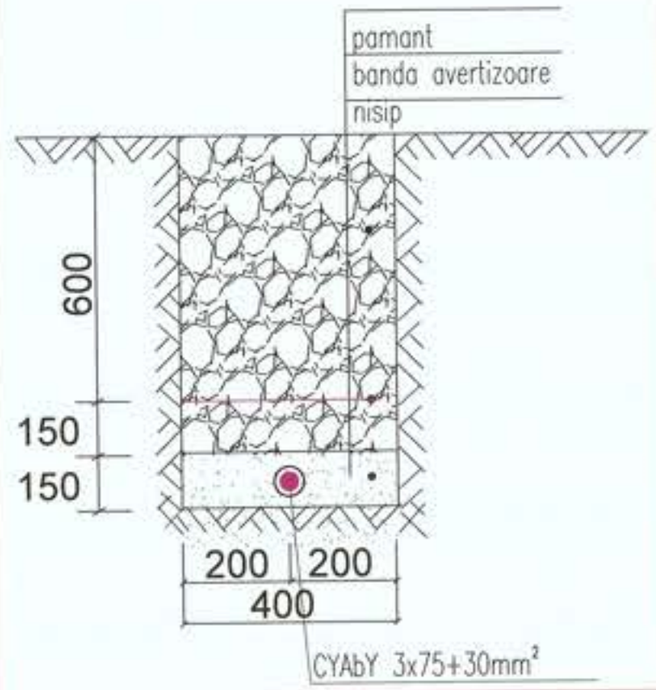

SCHEMA DE PRINCIPIU DISTRIBUTIE ENERGIE ELECTRICA

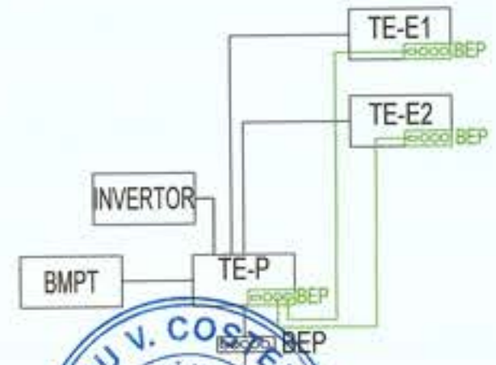

BMPT - bloc de masura si protectie trifazata,
TE-G - tablou electric general,
TE-E1 - tablou electric etaj 1,
TE-E2 - tablou electric etaj 2,
BEP - bara egalizare de potentiale

Revizie Mai 2024

Clasa de importanță a construcției : II
Categoria de importanță : C - normala
Grad de rezistență la foc : II
Risc de incendiu mic

KES BUSINESS	PROIECTANT GENERAL: KES BUSINESS S.R.L. Mun. Bistrita, Str. 1 Decembrie, Nr.30, Birou 2, Jud. Bistrita-Nasaud	Beneficiar: Municipiul Hunedoara Titlu: Reabilitare, modernizare și dotare Școala Gimnazială nr.2, Hunedoara – corp B" - Etapa 1 - Creșterea eficientei energetice a Școlii Gimnaziale nr.2, Hunedoara – corpB Amplasament: Str. Randunicii, Nr. 6, Loc. Hunedoara		Proiect nr. 1306/2023
				Specialitate: Instalații electrice
Șef proiect	Dr.Ing. Naghiu George	Scara 1:500	Titlu plansă: **INSTALAȚII ELECTRICE**	Faza: P.Th.
Proiectat	Ing. Nistor Paul-Ionut	Data 20.10.2023	**PLAN DE SITUATIE**	Planșa nr. IE.01
Întocmit	Ing. Nistor Paul-Ionut			

Acest document este proprietatea a KES BUSINESS S.R.L. Nici o parte a acestui document nu poate fi reprodusa, stocata sau transmisa, indiferent de scop, in nici un fel de format (electronic, hartie, fotocopie, inregistrare) fara acordul prealabil al KES BUSINESS S.R.L. Orice modificare aferitoare adusa acestui document, fara acordul scris al KES BUSINESS S.R.L. va fi considerata nula si de inlaturat.

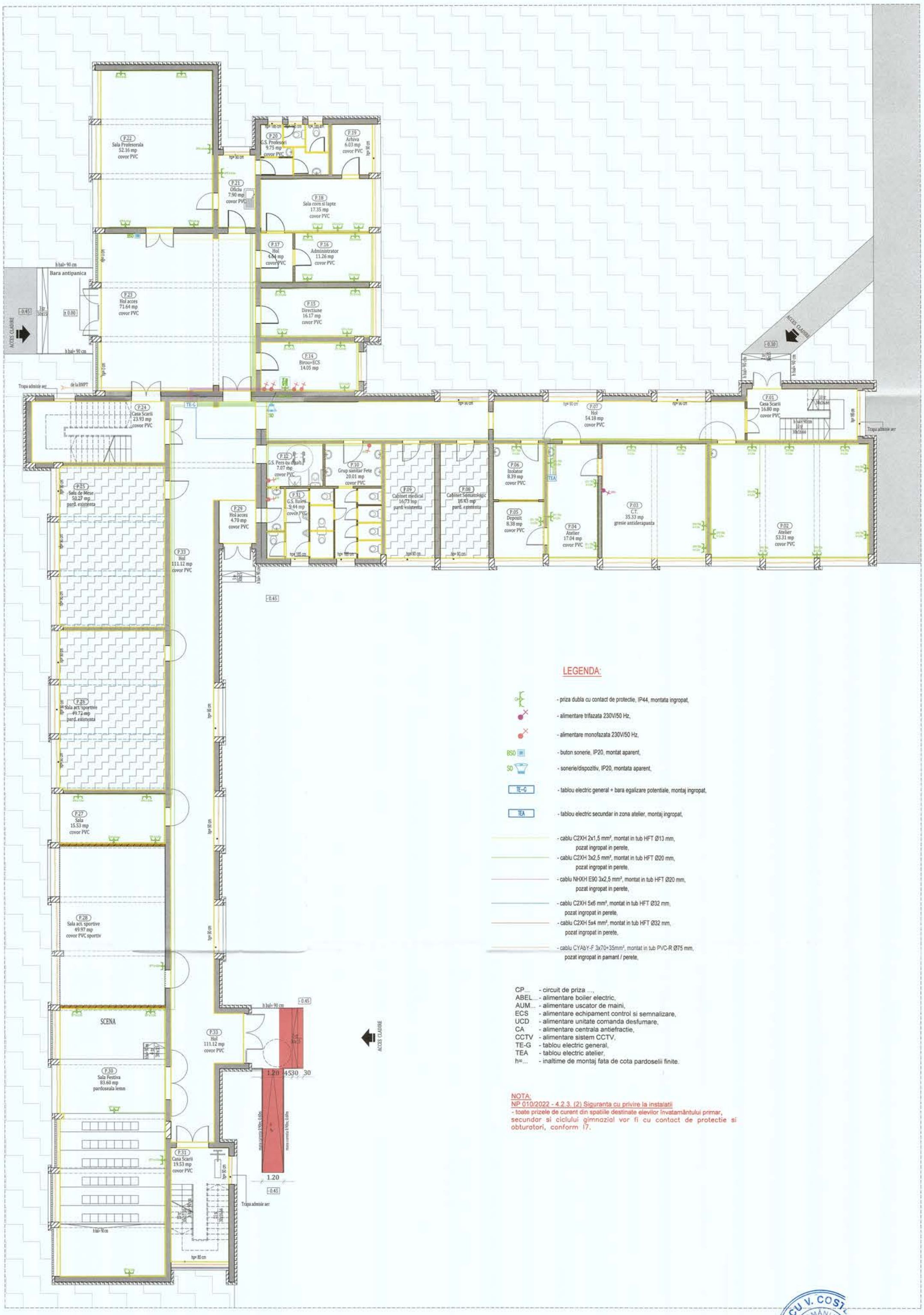

LEGENDA:

- priza dubla cu contact de protectie, IP44, montata ingropat,
- alimentare trifazata 230V/50 Hz,
- alimentare monofazata 230V/50 Hz,
- BSO - buton sonerie, IP20, montat aparent,
- SO - sonerie/dispozitiv, IP20, montata aparent,
- TE-G - tablou electric general + bara egalizare potentiale, montaj ingropat,
- TEA - tablou electric secundar in zona atelier, montaj ingropat,
- cablu C2XH 2x1,5 mm², montat in tub HFT Ø13 mm, pozat ingropat in perete,
- cablu C2XH 3x2,5 mm², montat in tub HFT Ø20 mm, pozat ingropat in perete,
- cablu NHXH E90 3x2,5 mm², montat in tub HFT Ø20 mm, pozat ingropat in perete,
- cablu C2XH 5x6 mm², montat in tub HFT Ø32 mm, pozat ingropat in perete,
- cablu C2XH 5x4 mm², montat in tub HFT Ø32 mm, pozat ingropat in perete,
- cablu CYAbY-F 3x70+35mm², montat in tub PVC-R Ø75 mm, pozat ingropat in pamant / perete,

CP... - circuit de priza ...,
ABEL... - alimentare boiler electric,
AUM... - alimentare uscator de maini,
ECS - alimentare echipament control si semnalizare,
UCD - alimentare unitate comanda desfumare,
CA - alimentare centrala antiefractie,
CCTV - alimentare sistem CCTV,
TE-G - tablou electric general,
TEA - tablou electric atelier,
h=... - inaltime de montaj fata de cota pardoselii finite.

NOTA:
NP 010/2022 - 4.2.3. (2) Siguranta cu privire la instalatii
- toate prizele de curent din spatiile destinate elevilor învatamântului primar, secundar si ciclului gimnazial vor fi cu contact de protectie si obturatori, conform I7.

CUCU V. COSTEL ROMÂNIA MOLDA NR 10071 10962 INGINER DIPLOMAT VERIFICATOR PR

Revizie Mai 2024

Clasa de importanță a construcției : II
Categoria de importanță : C - normala
Grad de rezistență la foc : II
Risc de incendiu mic

KES BUSINESS	PROIECTANT GENERAL: KES BUSINESS S.R.L. Mun. Bistrita, Str. 1 Decembrie, Nr.50, Birou 2, Jud. Bistrita-Nasaud	Beneficiar: Municipiul Hunedoara Titlu: Reabilitare, modernizare și dotare Școala Gimnazială nr.2, Hunedoara – corp B* - Etapa 1 - Creșterea eficientei energetice a Școlii Gimnaziale nr.2, Hunedoara – corpB Amplasament: Str. Randunicii, Nr. 6, Loc. Hunedoara		Proiect nr. 1306/2023
Șef proiect	Dr.Ing. Naghiu George		Scara 1:100	Titlu plansă: **INSTALAȚII ELECTRICE**	Specialitate: Instalații electrice
Proiectat	Ing. Nistor Paul-Ionut			**PLAN PARTER - CURENTI TARI**	Faza: P Th.
Întocmit	Ing. Nistor Paul-Ionut		Data 20.10.2023		Planșa nr. IE.02

Acest document este proprietatea a KES BUSINESS S.R.L. Nici o parte a acestui document nu poate fi reprodusa, stocata sau transmisa, indiferent de scop, in nici un fel de format (electronic, hartie, fotocopie, înregistrare) fara acordul prealabil al KES BUSINESS S.R.L. Orice modificare ulterioara adusa acestui document, fara acordul scris al KES BUSINESS S.R.L. va fi considerata nula si de neavenit.

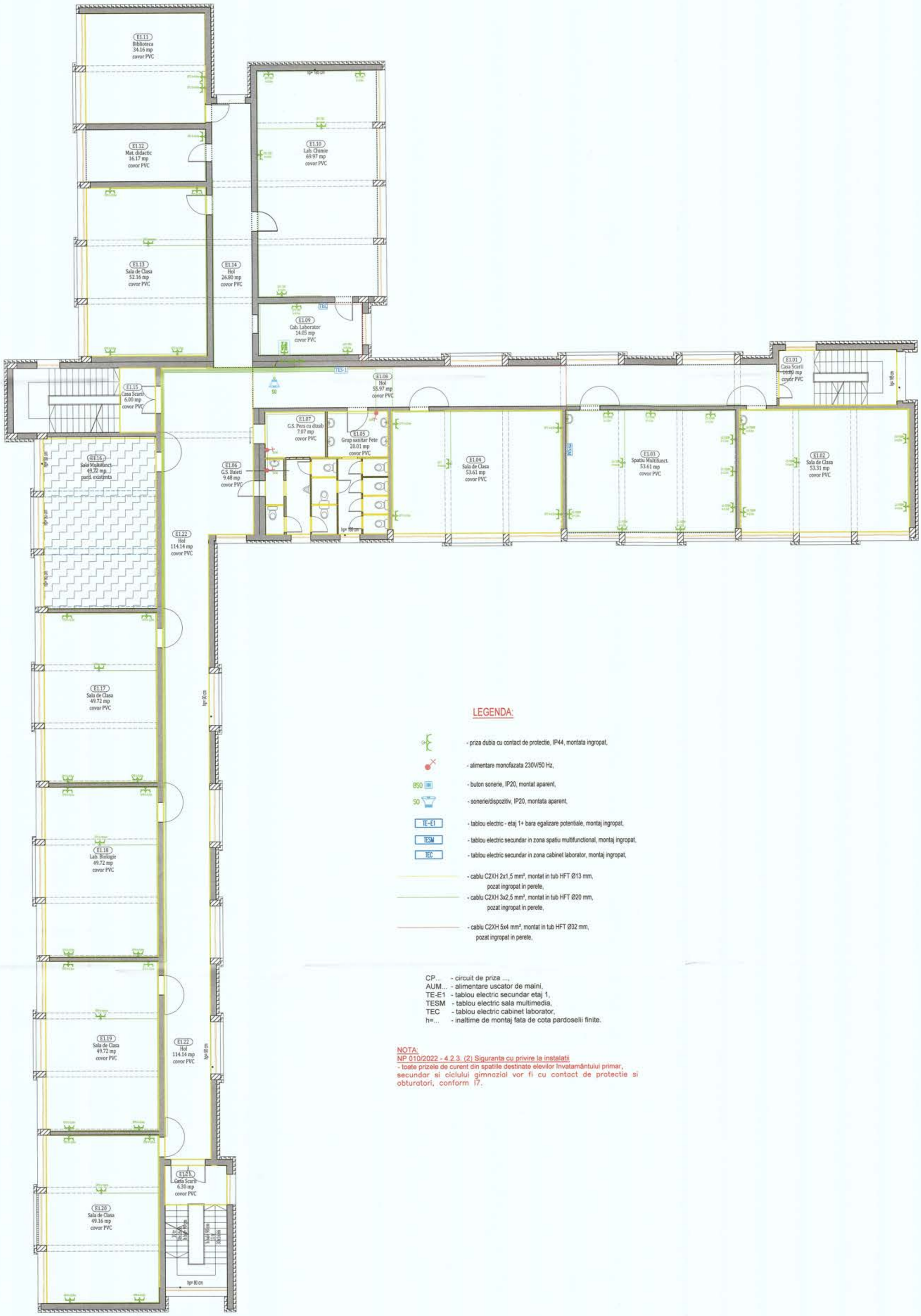

LEGENDA:

- priza dubla cu contact de protectie, IP44, montata ingropat,
- alimentare monofazata 230V/50 Hz,
- BSO - buton sonerie, IP20, montat aparent,
- SO - sonerie/dispozitiv, IP20, montata aparent,
- TE-E1 - tablou electric - etaj 1+ bara egalizare potentiale, montaj ingropat,
- TESM - tablou electric secundar in zona spatiu multifunctional, montaj ingropat,
- TEC - tablou electric secundar in zona cabinet laborator, montaj ingropat,
- cablu C2XH 2x1,5 mm², montat in tub HFT Ø13 mm, pozat ingropat in perete,
- cablu C2XH 3x2,5 mm², montat in tub HFT Ø20 mm, pozat ingropat in perete,
- cablu C2XH 5x4 mm², montat in tub HFT Ø32 mm, pozat ingropat in perete,

CP... - circuit de priza ...,
AUM... - alimentare uscator de maini,
TE-E1 - tablou electric secundar etaj 1,
TESM - tablou electric sala multimedia,
TEC - tablou electric cabinet laborator,
h=... - inaltime de montaj fata de cota pardoselii finite.

NOTA:
NP 010/2022 - 4.2.3. (2) Siguranta cu privire la instalatii
- toate prizele de curent din spatiile destinate elevilor învatamântului primar, secundar si ciclului gimnazial vor fi cu contact de protectie si obturatori, conform I7.

CUCU V. COSTEL
ROMÂNIA MDLR
NR. 10071 10360 10962
18. 11. 16. 19
INGINER DIPLOMAT VERIFICATOR PROIECTE

SOCIETATEA KES BUSINESS S.R.L. BISTRITA-NASAUD

Revizie Mai 2024

Clasa de importanță a construcției : II
Categoria de importanță : C - normala
Grad de rezistență la foc : II
Risc de incendiu mic

KES BUSINESS	PROIECTANT GENERAL: KES BUSINESS S.R.L. Mun. Bistrita, Str. 1 Decembrie, Nr.30, Birou 2, Jud. Bistrita-Nasaud	Beneficiar: Municipiul Hunedoara Titlu: Reabilitare, modernizare și dotare Școala Gimnazială nr.2, Hunedoara – corp B" - Etapa 1 - Creșterea eficientei energetice a Școlii Gimnaziale nr.2, Hunedoara – corpB Amplasament: Str. Randunicii, Nr. 6, Loc. Hunedoara		Proiect nr. 1306/2023
Șef proiect	Dr.Ing. Naghiu George	Scara 1:100	Titlu plansă: **INSTALAȚII ELECTRICE** **PLAN ETAJ 1 - CURENTI TARI**	Specialitate: Instalații electrice
Proiectat	Ing. Nistor Paul-Ionut	Data 20.10.2023		Faza: P.Th.
Întocmit	Ing. Nistor Paul-Ionut			Planșa nr. IE.03

Acest document este proprietate a KES BUSINESS S.R.L. Nici o parte a acestui document nu poate fi reprodusa, utilizata sau transmisa, indiferent de scop, în orice fel de format (electronic, hârtie, fotocopie, înregistrare) fara acordul prealabil al KES BUSINESS S.R.L. Orice modificare ulterioara adusa acestui document, fara acordul scris al KES BUSINESS S.R.L. va fi considerata nula si de neavenit.

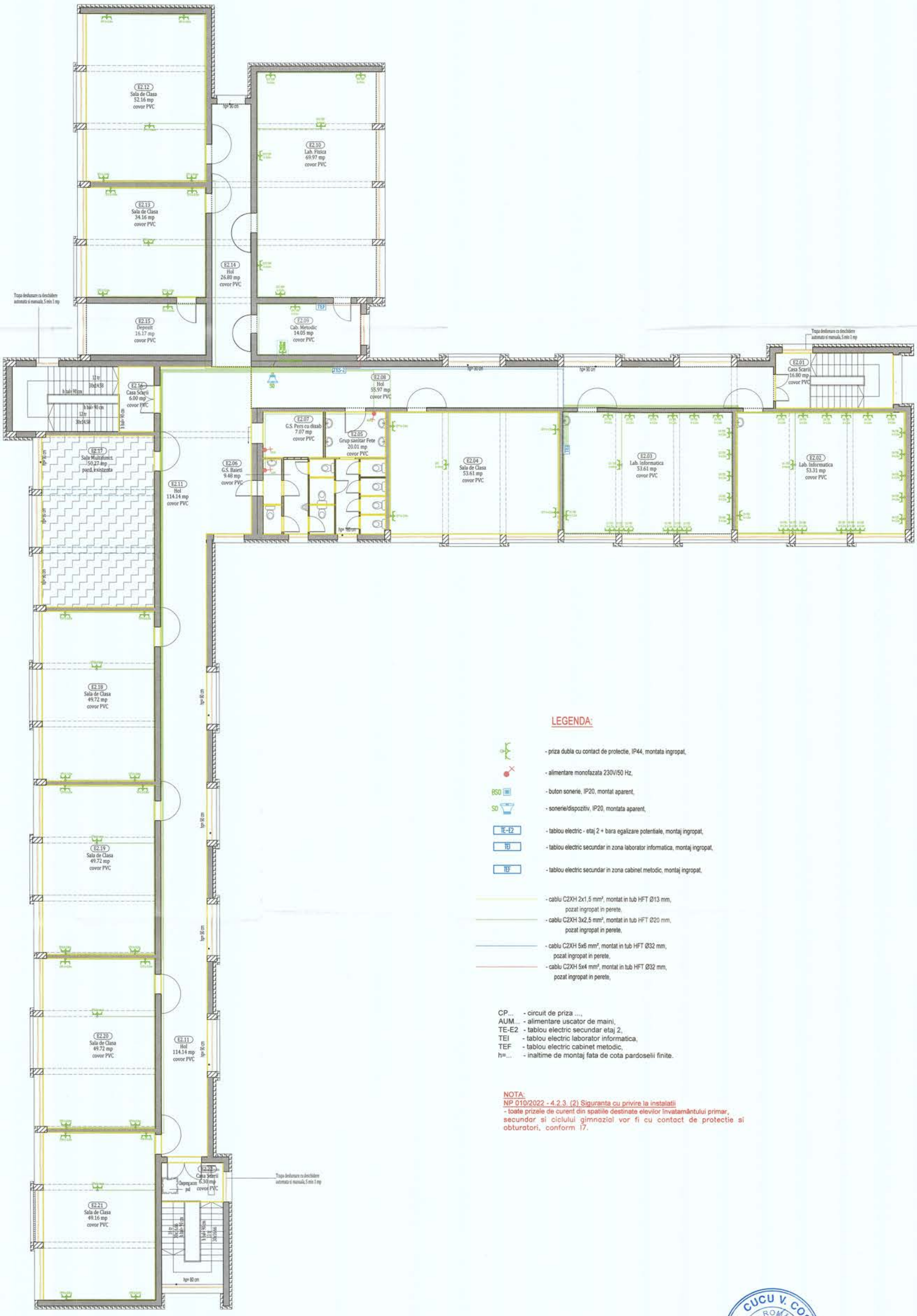

LEGENDA:

- priza dubla cu contact de protectie, IP44, montata ingropat,
- alimentare monofazata 230V/50 Hz,
- BSO - buton sonerie, IP20, montat aparent,
- SO - sonerie/dispozitiv, IP20, montata aparent,
- TE-E2 - tablou electric - etaj 2 + bara egalizare potentiale, montaj ingropat,
- TEI - tablou electric secundar in zona laborator informatica, montaj ingropat,
- TEF - tablou electric secundar in zona cabinet metodic, montaj ingropat,
- cablu C2XH 2x1,5 mm², montat in tub HFT Ø13 mm, pozat ingropat in perete,
- cablu C2XH 3x2,5 mm², montat in tub HFT Ø20 mm, pozat ingropat in perete,
- cablu C2XH 5x6 mm², montat in tub HFT Ø32 mm, pozat ingropat in perete,
- cablu C2XH 5x4 mm², montat in tub HFT Ø32 mm, pozat ingropat in perete,

CP... - circuit de priza ...,
AUM... - alimentare uscator de maini,
TE-E2 - tablou electric secundar etaj 2,
TEI - tablou electric laborator informatica,
TEF - tablou electric cabinet metodic,
h=... - inaltime de montaj fata de cota pardoselii finite.

NOTA:
NP 010/2022 - 4.2.3. (2) Siguranta cu privire la instalatii
- toate prizele de curent din spatiile destinate elevilor învatamântului primar, secundar si ciclului gimnazial vor fi cu contact de protectie si obturatori, conform I7.

CUCU V. COSTEL
ROMÂNIA
MOLDA
INGINER DIPLOMAT
VERIFICATOR PROIECTE

SOCIETATEA KES BUSINESS S.R.L.

Revizie Mai 2024

Clasa de importanță a construcției : II
Categoria de importanță : C - normala
Grad de rezistență la foc : II
Risc de incendiu mic

KES BUSINESS	PROIECTANT GENERAL: KES BUSINESS S.R.L. Mun. Bistrita, Str. 1 Decembrie, Nr.30, Birou 2, Jud. Bistrita-Nasaud	Beneficiar: Municipiul Hunedoara Titlu: Reabilitare, modernizare și dotare Scoala Gimnazială nr.2, Hunedoara – corp B" - Etapa 1 - Creșterea eficientei energetice a Scolii Gimnaziale nr.2, Hunedoara – corpB Amplasament: Str. Randunicii, Nr. 6, Loc. Hunedoara		Proiect nr. 1306/2023
				Specialitate: Instalații electrice
Șef proiect	Dr.Ing. Naghiu George	Scara 1:100	Titlu plansă: **INSTALAȚII ELECTRICE** **PLAN ETAJ 2 - CURENTI TARI**	Faza: P.Th.
Proiectat	Ing. Nistor Paul-Ionut	Data 20.10.2023		Planșa nr. IE.04
Întocmit	Ing. Nistor Paul-Ionut			

Acest document este proprietatea a KES BUSINESS S.R.L. Nici o parte a acestui document nu poate fi reprodusa, stocata sau transmisa, indiferent de scop, in nici un fel de format (electronic, hartie, fotocopie, înregistrare) fara acordul prealabil al KES BUSINESS S.R.L. Orice modificare ulterioara adusa acestui document, fara acordul scris al KES BUSINESS S.R.L. va fi considerata nula si de nedestinat.

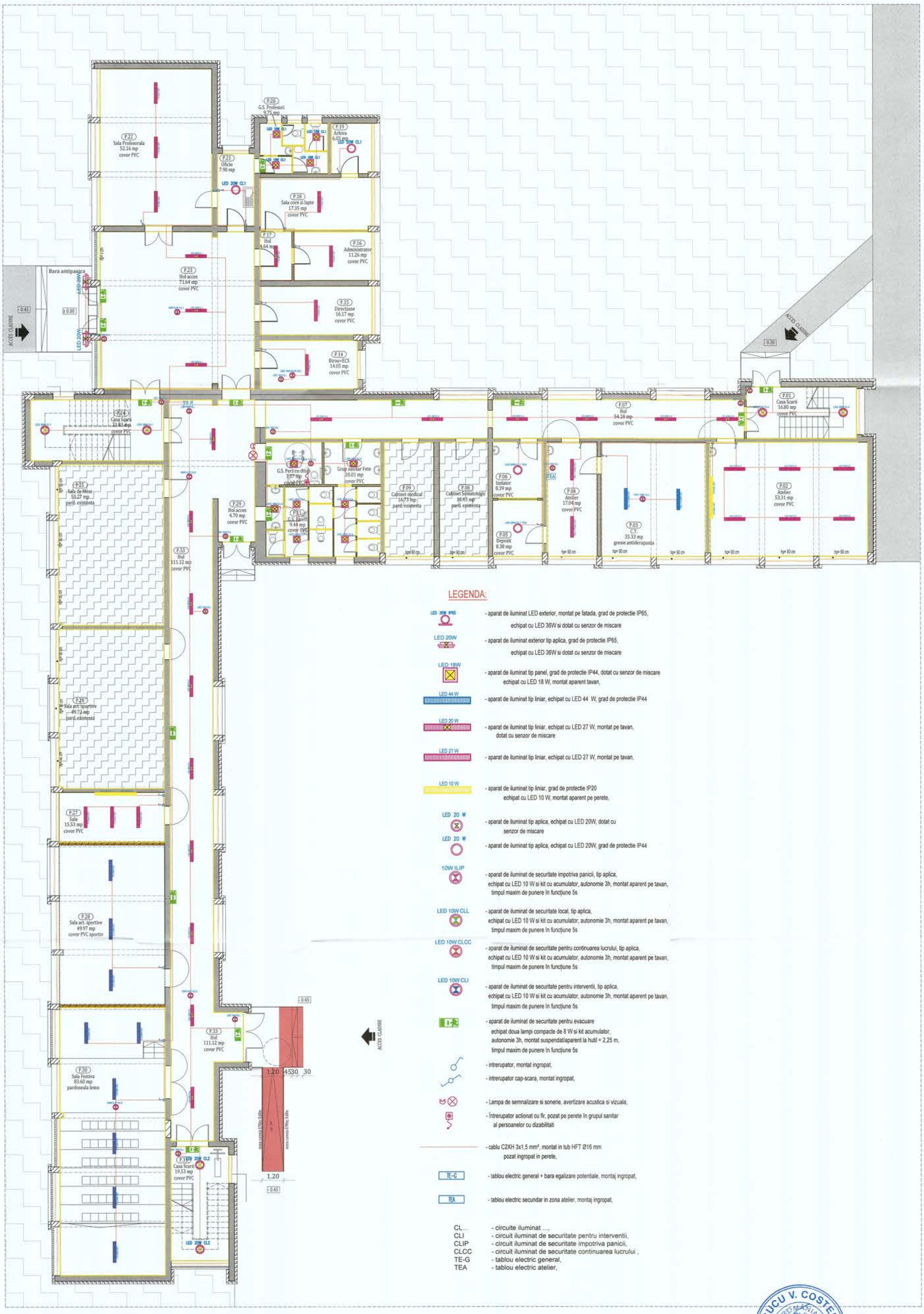

LEGENDA:

- LED 36W IP65 — aparat de iluminat LED exterior, montat pe fatada, grad de protectie IP65, echipat cu LED 36W si dotat cu senzor de miscare
- LED 20W — aparat de iluminat exterior tip aplica, grad de protectie IP65, echipat cu LED 36W si dotat cu senzor de miscare
- LED 18W — aparat de iluminat tip panel, grad de protectie IP44, dotat cu senzor de miscare echipat cu LED 18 W, montat aparent tavan,
- LED 44 W — aparat de iluminat tip liniar, echipat cu LED 44 W, grad de protectie IP44
- LED 20 W — aparat de iluminat tip liniar, echipat cu LED 27 W, montat pe tavan, dotat cu senzor de miscare
- LED 27 W — aparat de iluminat tip liniar, echipat cu LED 27 W, montat pe tavan,
- LED 10 W — aparat de iluminat tip liniar, grad de protectie IP20 echipat cu LED 10 W, montat aparent pe perete,
- LED 20 W — aparat de iluminat tip aplica, echipat cu LED 20W, dotat cu senzor de miscare
- LED 20 W — aparat de iluminat tip aplica, echipat cu LED 20W, grad de protectie IP44
- 10W ILIP — aparat de iluminat de securitate impotriva panicii, tip aplica, echipat cu LED 10 W si kit cu acumulator, autonomie 3h, montat aparent pe tavan, timpul maxim de punere în funcţiune 5s
- LED 10W CLL — aparat de iluminat de securitate local, tip aplica, echipat cu LED 10 W si kit cu acumulator, autonomie 3h, montat aparent pe tavan, timpul maxim de punere în funcţiune 5s
- LED 10W CLCC — aparat de iluminat de securitate pentru continuarea lucrului, tip aplica, echipat cu LED 10 W si kit cu acumulator, autonomie 3h, montat aparent pe tavan, timpul maxim de punere în funcţiune 5s
- LED 10W CLI — aparat de iluminat de securitate pentru interventii, tip aplica, echipat cu LED 10 W si kit cu acumulator, autonomie 3h, montat aparent pe tavan, timpul maxim de punere în funcţiune 5s
- aparat de iluminat de securitate pentru evacuare echipat doua lampi compacte de 8 W si kit acumulator, autonomie 3h, montat suspendat/aparent la hutil = 2,25 m, timpul maxim de punere în funcţiune 5s
- intrerupator, montat ingropat,
- intrerupator cap-scara, montat ingropat,
- Lampa de semnalizare si sonerie, avertizare acustica si vizuala,
- Întrerupator actionat cu fir, pozat pe perete în grupul sanitar al persoanelor cu dizabilitati
- cablu C2XH 3x1,5 mm², montat in tub HFT Ø16 mm pozat ingropat in perete,
- TE-G — tablou electric general + bara egalizare potentiale, montaj ingropat,
- TEA — tablou electric secundar in zona atelier, montaj ingropat,

CL...	circuite iluminat ...,
CLI	circuit iluminat de securitate pentru interventii,
CLIP	circuit iluminat de securitate impotriva panicii,
CLCC	circuit iluminat de securitate continuarea lucrului ,
TE-G	tablou electric general,
TEA	tablou electric atelier,

CUCU V. COSTEL — ROMANIA — NR. 10071 10850 10962 — Is. It. Ie. Ig. — INGINER DIPLOMAT VERIFICATOR PROIECTE

SOCIETATEA KES BUSINESS S.R.L. — BISTRITA-NASAUD

Revizie Mai 2024

Clasa de importanţă a construcţiei : II
Categoria de importanţă : C - normala
Grad de rezistenţă la foc : II
Risc de incendiu mic

KES BUSINESS — PROIECTANT GENERAL: KES BUSINESS S.R.L. Mun. Bistrita, Str. 1 Decembrie, Nr.30, Birou 2, Jud. Bistrita-Nasaud	Beneficiar: Municipiul Hunedoara Titlu: Reabilitare, modernizare şi dotare Şcoala Gimnazială nr.2, Hunedoara – corp B" - Etapa 1 - Creşterea eficientei energetice a Şcolii Gimnaziale nr.2, Hunedoara – corpB Amplasament: Str. Randunicii, Nr. 6, Loc. Hunedoara		Proiect nr. 1306/2023
			Specialitate: Instalaţii electrice
Şef proiect: Dr.Ing. Naghiu George	Scara	Titlu plansă: **INSTALAŢII ELECTRICE**	Faza: P.Th.
Proiectat: Ing. Nistor Paul-Ionut	Data 20.10.2023	**PLAN PARTER - ILUMINAT**	Planşa nr. IE.05
Întocmit: Ing. Nistor Paul-Ionut			

Acest document este proprietatea a KES BUSINESS S.R.L. Nici o parte a acestui document nu poate fi reprodusa, oricarei sau transmisa, indiferent de scop, in orice sau fel de format (electronic, hartie, fotocopie, inregistrare) fara acordul prealabil al KES BUSINESS S.R.L. Orice modificare ulterioara adusa acestui document, fara acordul scris al KES BUSINESS S.R.L. va fi considerata nula si de efect nul.

LEGENDA:

- LED 36W IP65 - aparat de iluminat LED exterior, montat pe fatada, grad de protectie IP65, echipat cu LED 36W si dotat cu senzor de miscare
- LED 20W - aparat de iluminat exterior tip aplica, grad de protectie IP65, echipat cu LED 36W si dotat cu senzor de miscare
- LED 18W - aparat de iluminat tip panel, grad de protectie IP44, dotat cu senzor de miscare echipat cu LED 18 W, montat aparent tavan,
- LED 44 W - aparat de iluminat tip liniar, echipat cu LED 44 W, grad de protectie IP44
- LED 20 W - aparat de iluminat tip liniar, echipat cu LED 27 W, montat pe tavan, dotat cu senzor de miscare
- LED 27 W - aparat de iluminat tip liniar, echipat cu LED 27 W, montat pe tavan,
- LED 10 W - aparat de iluminat tip liniar, grad de protectie IP20 echipat cu LED 10 W, montat aparent pe perete,
- LED 20 W - aparat de iluminat tip aplica, echipat cu LED 20W, dotat cu senzor de miscare
- LED 20 W - aparat de iluminat tip aplica, echipat cu LED 20W, grad de protectie IP44
- 10W ILIP - aparat de iluminat de securitate impotriva panicii, tip aplica, echipat cu LED 10 W si kit cu acumulator, autonomie 3h, montat aparent pe tavan, timpul maxim de punere în funcţiune 5s
- LED 10W CLCC - aparat de iluminat de securitate pentru continuarea lucrului, tip aplica, echipat cu LED 17 W si kit cu acumulator, autonomie 3h, montat aparent pe tavan, timpul maxim de punere în funcţiune 5s
- LED 10W CLI - aparat de iluminat de securitate pentru interventii, tip aplica, echipat cu LED 17 W si kit cu acumulator, autonomie 3h, montat aparent pe tavan, timpul maxim de punere în funcţiune 5s
- aparat de iluminat de securitate pentru evacuare echipat doua lampi compacte de 8 W si kit acumulator, autonomie 3h, montat suspendat/aparent la hutil = 2,25 m, timpul maxim de punere în funcţiune 5s
- intrerupator, montat ingropat,
- intrerupator cap-scara, montat ingropat,
- Lampa de semnalizare si sonerie, avertizare acustica si vizuala,
- Intrerupator actionat cu fir, pozat pe perete în grupul sanitar al persoanelor cu dizabilitati
- cablu C2XH 3x1,5 mm², montat in tub HFT Ø16 mm pozat ingropat in perete,
- TE-G - tablou electric general + bara egalizare potentiale, montaj ingropat,
- TEA - tablou electric secundar in zona atelier, montaj ingropat,

CL... - circuite iluminat ...,
CLI - circuit iluminat de securitate pentru interventii,
CLIP - circuit iluminat de securitate impotriva panicii,
CLCC - circuit iluminat de securitate continuarea lucrului ,
TE-E1 - tablou electric etaj 1,
TESM - tablou electric sala multimedia,
TEC - tablou electric cabinet laborator,

CUCU V. COSTEL ROMANIA ALPA NR. 10071 10850 10962 Is. It. Ie. Ig. INGINER DIPLOMAT VERIFICATOR PROIECT

SOCIETATEA KES BUSINESS S.R.L. BISTRITA-NASAUD

Revizie Mai 2024

Clasa de importanţă a construcţiei : II
Categoria de importanţă : C - normala
Grad de rezistenţă la foc : II
Risc de incendiu mic

KES BUSINESS	PROIECTANT GENERAL: KES BUSINESS S.R.L. Mun. Bistrita, Str. 1 Decembrie, Nr.30, Birou 2, Jud. Bistrita-Nasaud	Beneficiar: Municipiul Hunedoara Titlu: Reabilitare, modernizare şi dotare Şcoala Gimnazială nr.2, Hunedoara – corp B" - Etapa 1 - Creşterea eficientei energetice a Şcolii Gimnaziale nr.2, Hunedoara – corpB Amplasament: Str. Randunicii, Nr. 6, Loc. Hunedoara		Proiect nr. 1306/2023
				Specialitate: Instalaţii electrice
Şef proiect	Dr.Ing. Naghiu George	Scara	Titlu plansă: **INSTALAŢII ELECTRICE**	Faza: P.Th.
Proiectat	Ing. Nistor Paul-Ionut	Data 20.10.2023	**PLAN ETAJ 1 - ILUMINAT**	Planşa nr. IE.06
Întocmit	Ing. Nistor Paul-Ionut			

Acest document este proprietatea a KES BUSINESS S.R.L. Nici o parte a acestui document nu poate fi reprodusa, stocata sau transmisa, indiferent de scop, in nici un fel de format (electronic, hartie, fotocopie, înregistrare) fara acordul prealabil al KES BUSINESS S.R.L. Orice modificare ulterioara adusa acestui document, fara acordul scris al KES BUSINESS S.R.L. va fi considerata nula si de neficiut.

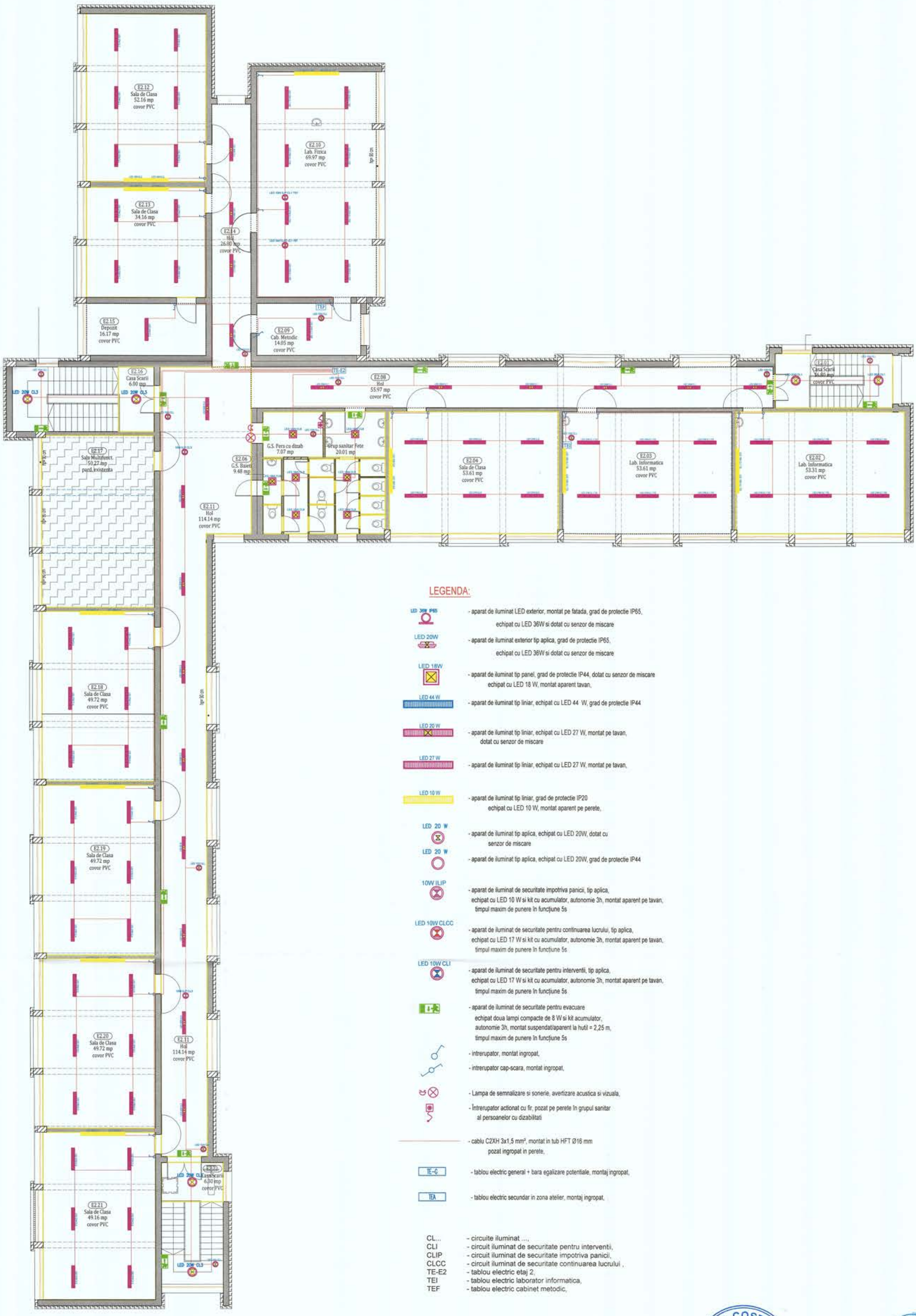

LEGENDA:

- LED 36W IP65 — aparat de iluminat LED exterior, montat pe fatada, grad de protectie IP65, echipat cu LED 36W si dotat cu senzor de miscare
- LED 20W — aparat de iluminat exterior tip aplica, grad de protectie IP65, echipat cu LED 36W si dotat cu senzor de miscare
- LED 18W — aparat de iluminat tip panel, grad de protectie IP44, dotat cu senzor de miscare echipat cu LED 18 W, montat aparent tavan,
- LED 44 W — aparat de iluminat tip liniar, echipat cu LED 44 W, grad de protectie IP44
- LED 20 W — aparat de iluminat tip liniar, echipat cu LED 27 W, montat pe tavan, dotat cu senzor de miscare
- LED 27 W — aparat de iluminat tip liniar, echipat cu LED 27 W, montat pe tavan,
- LED 10 W — aparat de iluminat tip liniar, grad de protectie IP20 echipat cu LED 10 W, montat aparent pe perete,
- LED 20 W — aparat de iluminat tip aplica, echipat cu LED 20W, dotat cu senzor de miscare
- LED 20 W — aparat de iluminat tip aplica, echipat cu LED 20W, grad de protectie IP44
- 10W ILIP — aparat de iluminat de securitate impotriva panicii, tip aplica, echipat cu LED 10 W si kit cu acumulator, autonomie 3h, montat aparent pe tavan, timpul maxim de punere în funcţiune 5s
- LED 10W CLCC — aparat de iluminat de securitate pentru continuarea lucrului, tip aplica, echipat cu LED 17 W si kit cu acumulator, autonomie 3h, montat aparent pe tavan, timpul maxim de punere în funcţiune 5s
- LED 10W CLI — aparat de iluminat de securitate pentru interventii, tip aplica, echipat cu LED 17 W si kit cu acumulator, autonomie 3h, montat aparent pe tavan, timpul maxim de punere în funcţiune 5s
- aparat de iluminat de securitate pentru evacuare echipat doua lampi compacte de 8 W si kit acumulator, autonomie 3h, montat suspendat/aparent la hutil = 2,25 m, timpul maxim de punere în funcţiune 5s
- intrerupator, montat ingropat,
- intrerupator cap-scara, montat ingropat,
- Lampa de semnalizare si sonerie, avertizare acustica si vizuala,
- Întrerupator actionat cu fir, pozat pe perete în grupul sanitar al persoanelor cu dizabilitati
- cablu C2XH 3x1,5 mm², montat in tub HFT Ø16 mm pozat ingropat in perete,
- TE-G — tablou electric general + bara egalizare potentiale, montaj ingropat,
- TEA — tablou electric secundar in zona atelier, montaj ingropat,

CL...	- circuite iluminat ...;
CLI	- circuit iluminat de securitate pentru interventii,
CLIP	- circuit iluminat de securitate impotriva panicii,
CLCC	- circuit iluminat de securitate continuarea lucrului ,
TE-E2	- tablou electric etaj 2,
TEI	- tablou electric laborator informatica,
TEF	- tablou electric cabinet metodic,

CUCU V. COSTEL — ROMÂNIA MOLDA — NR. 10871 10850 10962 — INGINER DIPLOMAT VERIFICATOR PROIECTE

SOCIETATEA KES BUSINESS S.R.L. BISTRITA-NASAUD

Revizie Mai 2024

Clasa de importanţă a construcţiei : II
Categoria de importanţă : C - normala
Grad de rezistenţă la foc : II
Risc de incendiu mic

KES BUSINESS — PROIECTANT GENERAL: KES BUSINESS S.R.L. Mun. Bistrita, Str. 1 Decembrie, Nr.30, Birou 2, Jud. Bistrita-Nasaud		Beneficiar: Municipiul Hunedoara Titlu: Reabilitare, modernizare şi dotare Şcoala Gimnazială nr.2, Hunedoara – corp B" - Etapa 1 - Creşterea eficientei energetice a Şcolii Gimnaziale nr.2, Hunedoara – corpB Amplasament: Str. Randunicii, Nr. 6, Loc. Hunedoara		Proiect nr. 1306/2023
Şef proiect	Dr.Ing. Naghiu George	Scara	Titlu plansă: **INSTALAŢII ELECTRICE**	Specialitate: Instalaţii electrice
Proiectat	Ing. Nistor Paul-Ionut		**PLAN ETAJ 2 - ILUMINAT**	Faza: P.Th.
Întocmit	Ing. Nistor Paul-Ionut	Data 20.10.2023		Planşa nr. IE.07

Acest document este proprietatea a KES BUSINESS S.R.L. Nici o parte a acestui document nu poate fi reprodusa, oferita sau transmisa, indiferent de scop, in orice sa fel de format (electronic, hartie, fotocopie, inregistrare) fara acordul prealabil al KES BUSINESS S.R.L. Orice modificare ulterioara adusa acestui document, fara acordul scris al KES BUSINESS S.R.L. va fi considerata nula si de efect.

Tablou electric general – TE-G

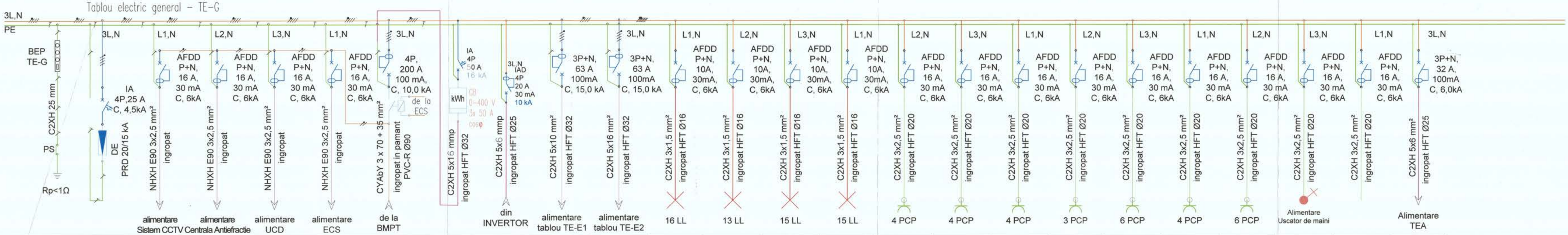

Circuit:	Descarcator	CCTV	CA	UCD	ECS	TE-G		INVERTOR	TE-E1	TE-E2	CL1	CL2	CL3	CL4	CP1	CP2	CP3	CP4	CP5	CP6	CP7	AUM	ILUMINAT EXTERIOR	TEA
Putere Pi/Pa [kW]:		2,0	2,0	2,0	2,0	112,8/78,9		10	31,7/22,1	37,8/26,46	0,3	0,6	0,3	0,4	2,0	2,0	2,0	2,0	2,0	2,0	2,0	2,0	1,0	17,9/12,53
Intensitate [A]:		8,7	8,7	8,7	8,7	181,1		50,8	50,8	60,62	1,4	2,8	1,4	1,9	8,7	8,7	8,7	8,7	8,7	8,7	8,7	8,7	8,7	28,7
Sectiune [mm²]:		E90 3x2,5	E90 3x2,5	E90 3x2,5	E90 3x2,5	3 x 70 + 35		5x6	5x10	5x16	3x1,5	3x1,5	3x1,5	3x1,5	3x2,5	3x2,5	3x2,5	3x2,5	3x2,5	3x2,5	3x2,5	3x2,5	3x2,5	5x6
Destinatie/Incapere:	TE-G	Birou+ECS	Birou+ECS	Birou+ECS	Birou+ECS	Coridor Parter			Coridor etaj 1	Coridor etaj 2	Parter	Parter	Parter	Parter	Parter	Parter	Parter	Parter	Parter	Parter	Parter	Grupuri sanitare	Curte	Atelier

LEGENDA

L	–	conductor de faza,
N	–	conductor de neutru,
PE	–	conductor de protectie,
C	–	caracteristica de declansare,
15/25 kA	–	capacitatea nominala de rupere,
TE–G	–	tablou electric general ,
TE–E1	–	tablou electric secundar etaj 1,
TE–E2	–	tablou electric secundar etaj 2,
ECS	–	alimenrtare echipament de control si semnalizare,
UCD	–	alimentare unitate de comanda desfumare,
AE	–	aliementare centrala atiefractie,
CCTV	–	alimentare sistem CCTV,
BMPT	–	bloc de masura si protectie trifazata.
AUM	–	alimenrtare uscator de maini,
ABEL	–	alimentare boiler electric,
CLIS	–	circuit iuluminat de securitate,
ILIP	–	circuit iuluminat impotriva panicii,
TEA	–	tablou electric atelier,

Tablou electric atelier TEA

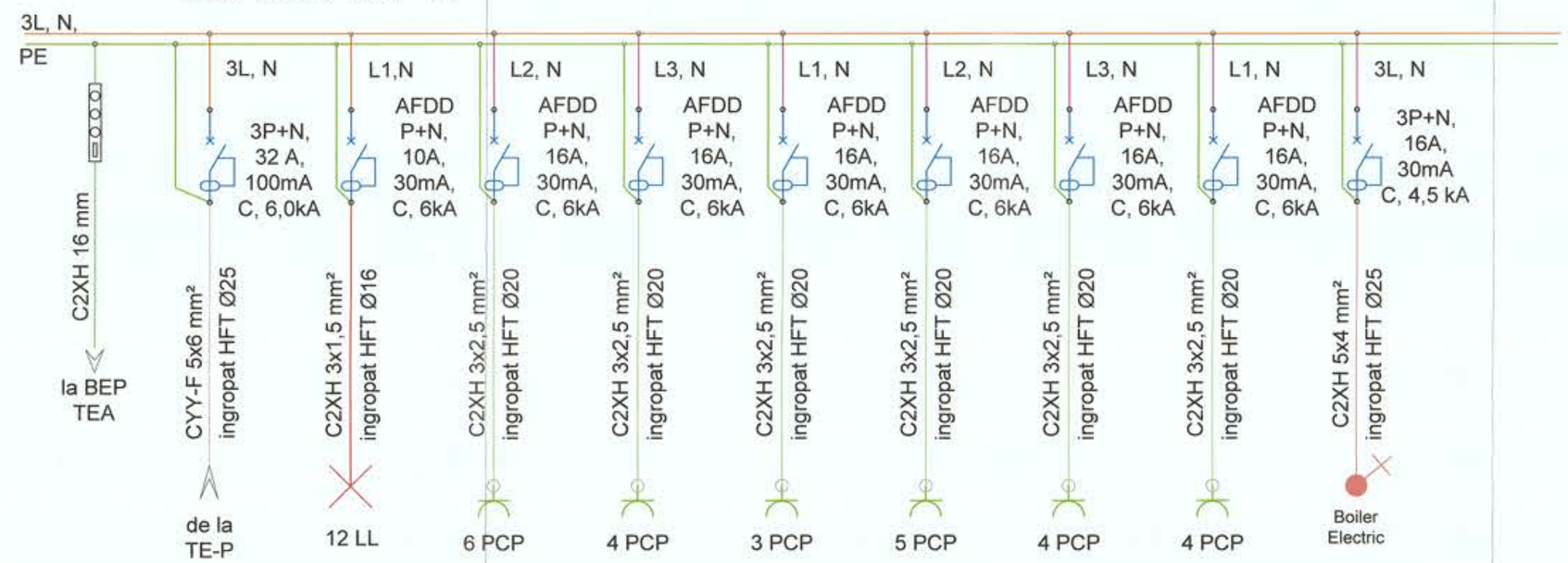

Circuit:	TEA	CL1	CP1	CP2	CP3	CP4	CP5	CP5	ABEL
Putere Pi/Pa [kW]:	17,9/12,53	0,4	2,0	2,0	2,0	2,0	2,0	2,0	7,5
Intensitate [A]:	28,7	1,9	8,7	8,7	8,7	8,7	8,7	8,7	12
Sectiune [mm²]:	5x6	3x1,5	3x2,5	3x2,5	3x2,5	3x2,5	3x2,5	3x2,5	5x4
Destinatie/Incapere:	Atelier	Atelier	Atelier	C.T.	C.T.	Atelier	Atelier	Atelier	C.T.

Revizie Mai 2024

Clasa de importanță a construcției : II
Categoria de importanță : C - normala
Grad de rezistență la foc : II
Risc de incendiu mic

KES BUSINESS — PROIECTANT GENERAL: **KES BUSINESS S.R.L.** Mun. Bistrita, Str. 1 Decembrie, Nr.30, Birou 2, Jud. Bistrita-Nasaud			Beneficiar: Municipiul Hunedoara Titlu: Reabilitare, modernizare și dotare Scoala Gimnazială nr.2, Hunedoara – corp B" - Etapa 1 - Creșterea eficienței energetice a Școlii Gimnaziale nr.2, Hunedoara – corpB Amplasament: Str. Randunicii, Nr. 6, Loc. Hunedoara	Proiect nr. 1306/2023 Specialitate: Instalații electrice
Șef proiect	Dr.Ing. Naghiu George		Scara	Titlu plansă: **INSTALAȚII ELECTRICE** **SCHEMA MONOFILARA TE-G** **SCHEMA MONOFILARA TEA**	Faza: P.Th.
Proiectat	Ing. Nistor Paul-Ionut		Data 20.10.2023		Planșa nr. IE.08
Întocmit	Ing. Nistor Paul-Ionut				

Acest document este proprietate a KES BUSINESS S.R.L. Nici o parte a acestui document nu poate fi reprodusa, stocata sau transmisa, indiferent de scop, in nici un fel de format (electronic, hartie, fotocopie, inregistrare) fara acordul prealabil al KES BUSINESS S.R.L. Orice modificare ulterioara adusa acestui document, fara acordul scris al KES BUSINESS S.R.L. va fi considerata nula si de nefolosit.

Tablou electric ETAJ 1 TE-E1 ETAJ 1

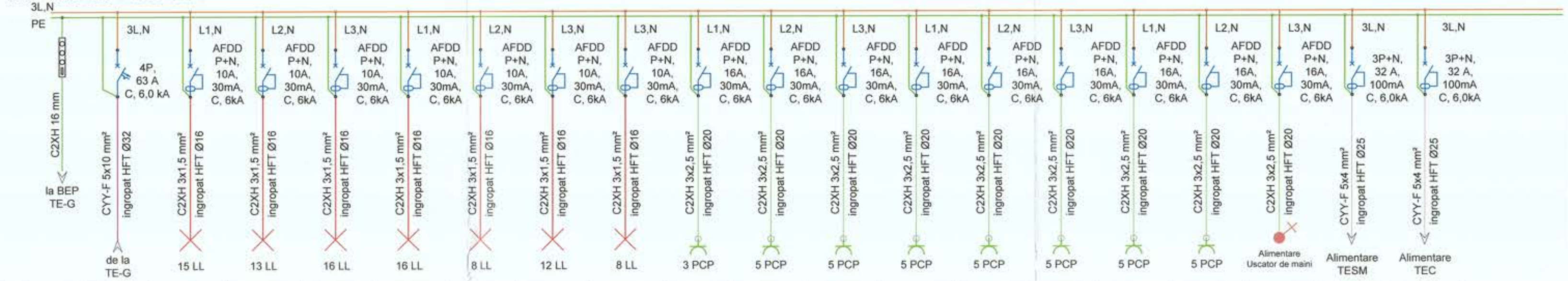

Circuit:	TE-G	CL1	CL2	CL3	CL4	CL5	CL6	CL7	CP1	CP2	CP3	CP4	CP5	CP6	CP7	CP7	AUM	TESM	TEC
Putere Pi/Pa [kW]:	31,7/22,1	0,4	0,3	0,3	0,3	0,2	0,3	0,3	2,0	2,0	2,0	2,0	2,0	2,0	2,0	2,0	2,0	6,4/4,5	4,3/3
Intensitate [A]:	50,8	1,9	1,4	1,4	1,4	1	1,4	1,4	8,7	8,7	8,7	8,7	8,7	8,7	8,7	8,7	8,7	10,2	6,8
Sectiune [mm²]:	5x6	3x1,5	3x1,5	3x1,5	3x1,5	3x1,5	3x1,5	3x1,5	3x2,5	3x2,5	3x2,5	3x2,5	3x2,5	3x2,5	3x2,5	3x2,5	3x2,5	5x4	5x4
Destinatie/Incapere:	Hol Intrare/Demisol	Etaj 1	Etaj 1	Etaj 1	Etaj 1	Etaj 1	Etaj 1	Fatade	Etaj 1	Etaj 1	Etaj 1	Etaj 1	Etaj 1	Etaj 1	Etaj 1	Etaj 1	Grupuri sanitare	Etaj 1	Etaj 1

Tablou electric atelier TESM

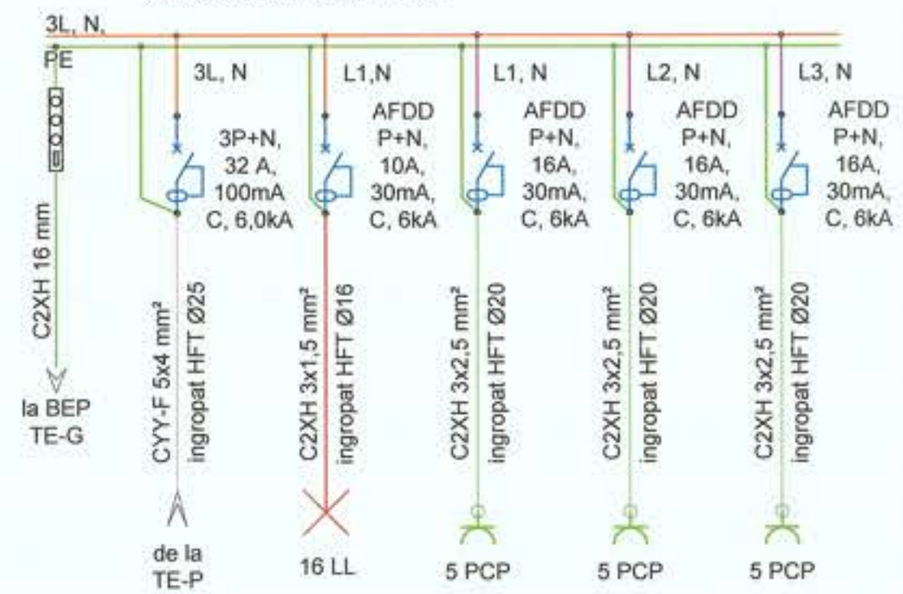

Circuit:	TESM	CL1	CP1	CP2	CP3
Putere Pi/Pa [kW]:	6,4/4,5	0,4	2,0	2,0	2,0
Intensitate [A]:	10,2	1,9	8,7	8,7	8,7
Sectiune [mm²]:	5x4	3x1,5	3x2,5	3x2,5	3x2,5
Destinatie/Incapere:	Sala Multimedia	Sala Multimedia+ S.C	Sala Multimedia	Sala Multimedia	Sala de clasa

Tablou electric Cab. Laborator TEC

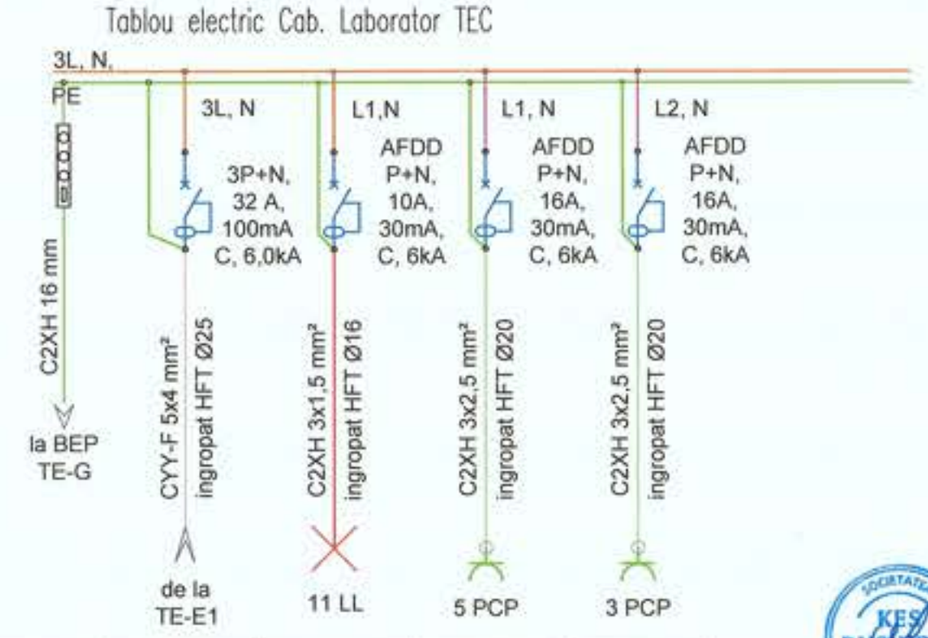

Circuit:	TESM	CL1	CP1	CP2
Putere Pi/Pa [kW]:	4,3/3	0,3	2,0	2,0
Intensitate [A]:	6,8	1,4	8,7	8,7
Sectiune [mm²]:	5x4	3x1,5	3x2,5	3x2,5
Destinatie/Incapere:	Cab. Laborator	Cab. Laborator+ Cab. Chimie	Cab. Chimie	Cab. Laborator

LEGENDA

L	– conductor de faza,
N	– conductor de neutru,
PE	– conductor de protectie,
C	– caracteristica de declansare,
15/25 kA	– capacitatea nominala de rupere,
TE–G	– tablou electric general ,
TE–E1	– tablou electric secundar etaj 1,
TE–E2	– tablou electric secundar etaj 2,
ECS	– alimenrtare echipament de control si semnalizare,
UCD	– alimentare unitate de comanda desfumare,
AE	– aliementare centrala atiefractie,
CCTV	– alimentare sistem CCTV,
BMPT	– bloc de masura si protectie trifazata.
AUM	– alimenrtare uscator de maini,
ABEL	– alimentare boiler electric,
CLIS	– circuit iuluminat de securitate,
ILIP	– circuit iuluminat impotriva panicii,
TEA	– tablou electric atelier,

Revizie Mai 2024

Clasa de importanță a construcției : II
Categoria de importanță : C - normala
Grad de rezistență la foc : II
Risc de incendiu mic

KES BUSINESS	PROIECTANT GENERAL: KES BUSINESS S.R.L. Mun. Bistrita, Str. 1 Decembrie, Nr.30, Birou 2, Jud. Bistrita-Nasaud		Beneficiar: Municipiul Hunedoara Titlu: Reabilitare, modernizare și dotare Școala Gimnazială nr.2, Hunedoara – corp B" - Etapa 1 - Creșterea eficientei energetice a Școlii Gimnaziale nr.2, Hunedoara – corpB Amplasament: Str. Randunicii, Nr. 6, Loc. Hunedoara		Proiect nr. 1306/2023 Specialitate: Instalații electrice
Șef proiect	Dr.Ing. Naghiu George		Scara	Titlu plansă: **INSTALAȚII ELECTRICE** **SCHEMA MONOFILARA TE-E1** **SCHEMA MONOFILARA TESM** **SCHEMA MONOFILARA TESC**	Faza: P.Th.
Proiectat	Ing. Nistor Paul-Ionut		Data 20.10.2023		Planșa nr. IE.09
Întocmit	Ing. Nistor Paul-Ionut				

Acest document este proprietate a KES BUSINESS S.R.L. Nici o parte a acestui document nu poate fi reprodusa, stocata sau transmisa, indiferent de scop, in nici un fel de format (electronic, hartie, fotocopie, inregistrare) fara acordul prealabil al KES BUSINESS S.R.L. Orice modificare ulterioara adusa acestui document, fara acordul scris al KES BUSINESS S.R.L. va fi considerata nula si de nefolosit.

Tablou electric ETAJ 2 TE-E2

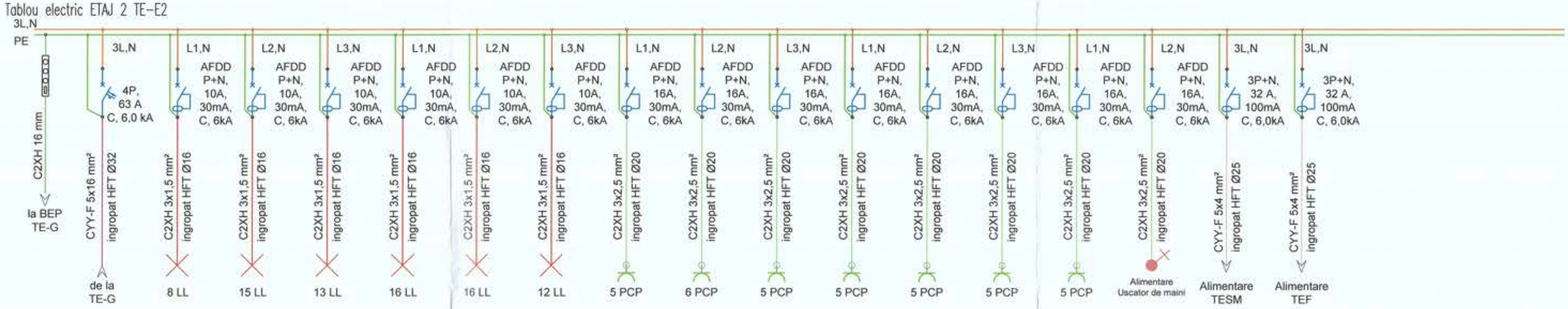

Circuit:	TE-G	CL1	CL2	CL3	CL4	CL5	CL6	CP1	CP2	CP3	CP4	CP5	CP6	CP7	AUM	TEI	TEF
Putere Pi/Pa [kW]:	37,8/26,46	0,2	0,4	0,3	0,3	0,3	0,3	2,0	2,0	2,0	2,0	2,0	2,0	2,0	2,0	12,4/8,7	4,3/3
Intensitate [A]:	60,6	1	1,9	1,4	1,4	1,4	1,4	8,7	8,7	8,7	8,7	8,7	8,7	8,7	8,7	19,8	6,8
Sectiune [mm²]:	5x10	3x1,5	3x1,5	3x1,5	3x1,5	3x1,5	3x1,5	3x2,5	3x2,5	3x2,5	3x2,5	3x2,5	3x2,5	3x2,5	3x2,5	5x6	5x4
Destinatie/Incapere:	Hol Intrare	Etaj 2	Etaj 2	Etaj 2	Etaj 2	Etaj 2	Etaj 2	Etaj 2	Etaj 2	Etaj 2	Etaj 2	Etaj 2	Etaj 2	Etaj 2	Grupuri sanitare	Laborator informatica	Cab. Lab. Fizica

Tablou electric Lab. Informatica TEI

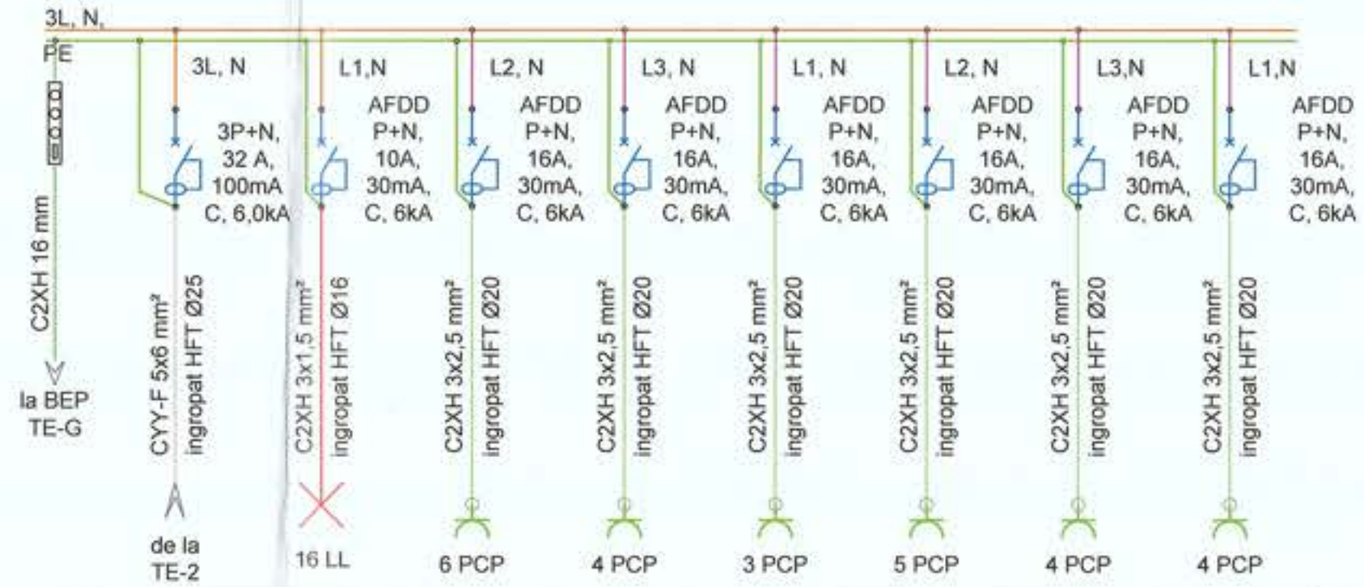

Circuit:	TEI	CL1	CP1	CP2	CP3	CP4	CP5	CP6
Putere Pi/Pa [kW]:	12,4/8,7	0,4	2,0	2,0	2,0	2,0	2,0	2,0
Intensitate [A]:	19,8	3,2	8,7	8,7	8,7	8,7	8,7	8,7
Sectiune [mm²]:	5x6	3x1,5	3x2,5	3x2,5	3x2,5	3x2,5	3x2,5	3x2,5
Destinatie/Incapere:	Lab Informatica	Lab Informatica	Lab Informatica	Lab Informatica	Lab Informatica	Lab Informatica	Lab Informatica	Lab Informatica

Tablou electric Cab. Laborator TEF

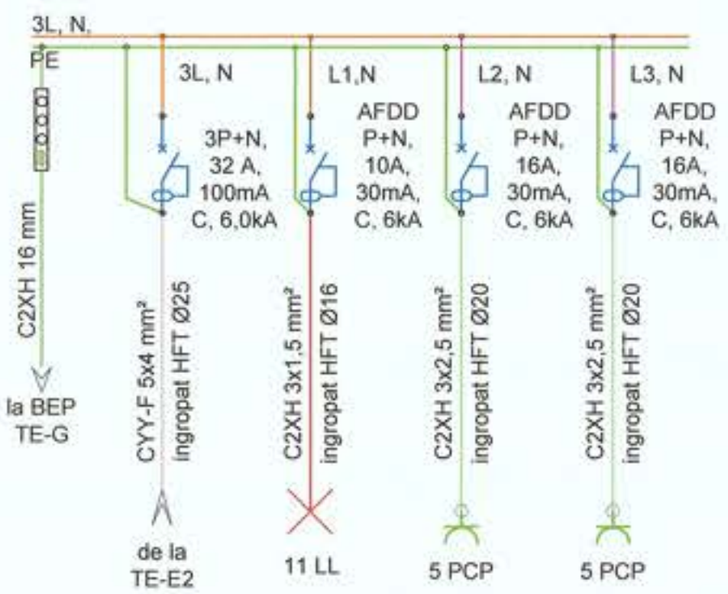

Circuit:	TEF	CL1	CP1	CP2
Putere Pi/Pa [kW]:	4,3/3	0,3	2,0	2,0
Intensitate [A]:	6,8	3,2	8,7	8,7
Sectiune [mm²]:	5x4	3x1,5	3x2,5	3x2,5
Destinatie/Incapere:	Cab. Metodic	Cab. Metodic+Lab Fizica	Cab. Metodic	Lab Fizica

LEGENDA

L	– conductor de faza,
N	– conductor de neutru,
PE	– conductor de protectie,
C	– caracteristica de declansare,
15/25 kA	– capacitatea nominala de rupere,
TE–G	– tablou electric general ,
TE–E1	– tablou electric secundar etaj 1,
TE–E2	– tablou electric secundar etaj 2,
ECS	– alimenrtare echipament de control si semnalizare,
UCD	– alimentare unitate de comanda desfumare,
AE	– aliementare centrala atiefractie,
CCTV	– alimentare sistem CCTV,
BMPT	– bloc de masura si protectie trifazata.
AUM	– alimenrtare uscator de maini,
ABEL	– alimentare boiler electric,
CLIS	– circuit iuluminat de securitate,
ILIP	– circuit iuluminat impotriva panicii,
TEA	– tablou electric atelier,

Revizie Mai 2024

Clasa de importanță a construcției : II
Categoria de importanță : C - normala
Grad de rezistență la foc : II
Risc de incendiu mic

KES BUSINESS — PROIECTANT GENERAL: KES BUSINESS S.R.L. Mun. Bistrita, Str. 1 Decembrie, Nr.30, Birou 2, Jud. Bistrita-Nasaud			Beneficiar: Municipiul Hunedoara Titlu: Reabilitare, modernizare și dotare Școala Gimnazială nr.2, Hunedoara – corp B* - Etapa 1 - Creșterea eficientei energetice a Școlii Gimnaziale nr.2, Hunedoara – corpB Amplasament: Str. Randunicii, Nr. 6, Loc. Hunedoara	Proiect nr. 1306/2023
				Specialitate: Instalații electrice
Șef proiect	Dr.Ing. Naghiu George	Ngl.	Scara	Titlu plansă: **INSTALAȚII ELECTRICE** **SCHEMA MONOFILARA TE-E2** **SCHEMA MONOFILARA TEI** **SCHEMA MONOFILARA TEF**	Faza: P.Th.
Proiectat	Ing. Nistor Paul-Ionut		Data 20.10.2023		Planșa nr. IE.10
Întocmit	Ing. Nistor Paul-Ionut				

Acest document este proprietate a KES BUSINESS S.R.L. Nici o parte a acestui document nu poate fi reprodusa, stocata sau transmisa, indiferent de scop, in nici un fel de format (electronic, hartie, fotocopie, inregistrare) fara acordul prealabil al KES BUSINESS S.R.L. Orice modificare ulterioara adusa acestui document, fara acordul scris al KES BUSINESS S.R.L. va fi considerata nula si de nefolosit.

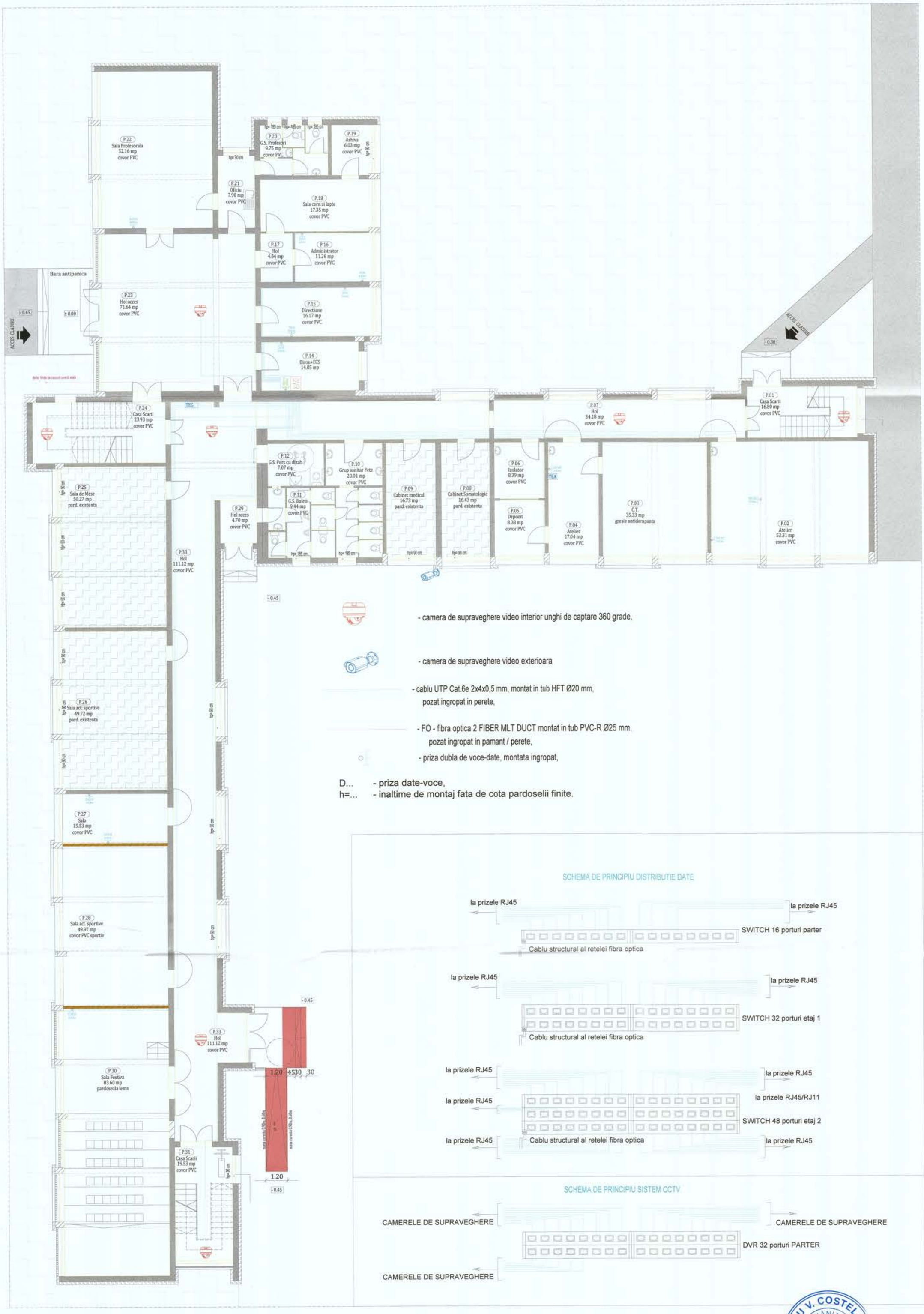

- camera de supraveghere video interior unghi de captare 360 grade,

- camera de supraveghere video exterioara

- cablu UTP Cat.6e 2x4x0,5 mm, montat in tub HFT Ø20 mm, pozat ingropat in perete,

- FO - fibra optica 2 FIBER MLT DUCT montat in tub PVC-R Ø25 mm, pozat ingropat in pamant / perete,

- priza dubla de voce-date, montata ingropat,

D... - priza date-voce,
h=... - inaltime de montaj fata de cota pardoselii finite.

SCHEMA DE PRINCIPIU DISTRIBUTIE DATE

SCHEMA DE PRINCIPIU SISTEM CCTV

CUCU V. COSTEL ROMANIA SOLPA NR. 10071 10850 10962 INGINER DIPLOMAT VERIFICATOR PROIECTE

SOCIETATEA KES BUSINESS S.R.L. BISTRITA-NASAUD

Revizie Mai 2024

Clasa de importanță a construcției : II
Categoria de importanță : C - normala
Grad de rezistență la foc : II
Risc de incendiu mic

KES BUSINESS	PROIECTANT GENERAL: KES BUSINESS S.R.L. Mun. Bistrita, Str. 1 Decembrie, Nr.30, Birou 2, Jud. Bistrita-Nasaud	Beneficiar:	Municipiul Hunedoara	Proiect nr. 1306/2023
		Titlu:	Reabilitarea, modernizarea si dotare Scoala Gimnaziala nr. 2 Hunedoara-corp B	Specialitate: Instalații electrice
		Amplasament:	Str. Randunicii, Nr. 6, Loc. Hunedoara	
Șef proiect	Dr.Ing. Naghiu George	Scara	Titlu planșă: **INSTALAȚII ELECTRICE**	Faza: P.Th.
Proiectat	Ing. Nistor Paul-Ionut	Data 20.10.2023	**PLAN PARTER - CURENTI SLABI**	Planșa nr. IE.11
Întocmit	Ing. Nistor Paul-Ionut			

Acest document este proprietatea a KES BUSINESS S.R.L. Nici o parte a acestui document nu poate fi reprodusa, stocata sau transmisa, indiferent de scop, in orice fel de format (electronic, hartie, fotocopia, inregistrare) fara acordul prealabil al KES BUSINESS S.R.L. Orice modificare ulterioara adusa acestui document, fara acordul scris al KES BUSINESS S.R.L. va fi considerata nula si de nefiinta.

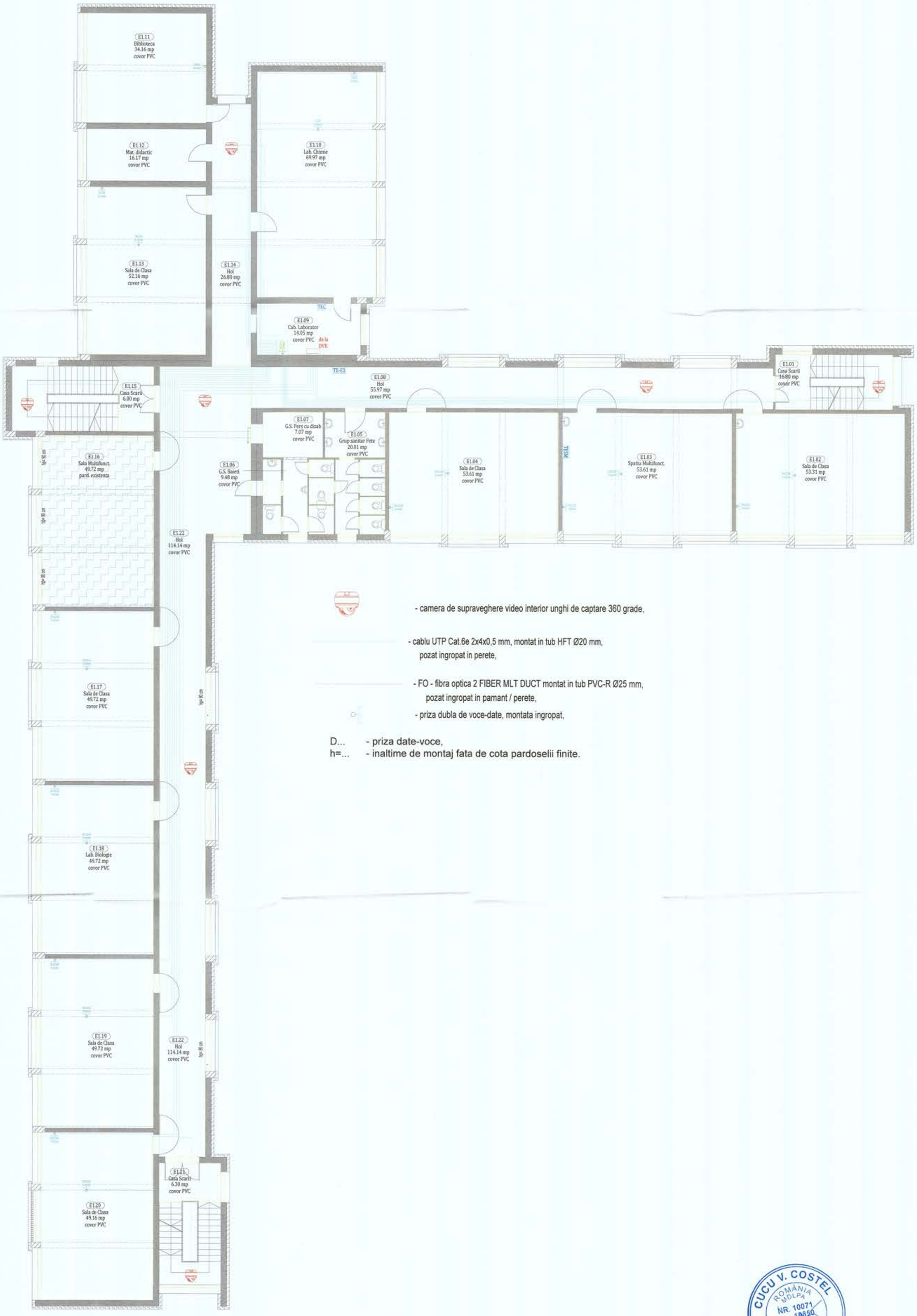

- camera de supraveghere video interior unghi de captare 360 grade,

- cablu UTP Cat.6e 2x4x0,5 mm, montat in tub HFT Ø20 mm, pozat ingropat in perete,

- FO - fibra optica 2 FIBER MLT DUCT montat in tub PVC-R Ø25 mm, pozat ingropat in pamant / perete,

- priza dubla de voce-date, montata ingropat,

D... - priza date-voce,
h=... - inaltime de montaj fata de cota pardoselii finite.

CUCU V. COSTEL
ROMÂNIA MDLPA
NR. 10071 10850 10962
INGINER DIPLOMAT VERIFICATOR PROIECTE

Revizie Mai 2024

Clasa de importanță a construcției : II
Categoria de importanță : C - normala
Grad de rezistență la foc : II
Risc de incendiu mic

KES BUSINESS — PROIECTANT GENERAL: KES BUSINESS S.R.L. Mun. Bistrita, Str. 1 Decembrie, Nr.30, Birou 2, Jud. Bistrita-Nasaud	Beneficiar: Municipiul Hunedoara Titlu: Reabilitare, modernizare și dotare Școala Gimnazială nr.2, Hunedoara – corp B" - Etapa 1 - Creșterea eficientei energetice a Școlii Gimnaziale nr.2, Hunedoara – corpB Amplasament: Str. Randunicii, Nr. 6, Loc. Hunedoara		Proiect nr. 1306/2023
			Specialitate: Instalații electrice
Șef proiect: Dr.Ing. Naghiu George	Scara	Titlu plansă: **INSTALAȚII ELECTRICE**	Faza: P.Th.
Proiectat: Ing. Nistor Paul-Ionut	Data 20.10.2023	**PLAN ETAJ 1 - CURENTI SLABI**	Planșa nr. IE.12
Întocmit: Ing. Nistor Paul-Ionut			

Acest document este proprietatea a KES BUSINESS S.R.L. Nici o parte a acestui document nu poate fi reprodusa, stocata sau transmisa, indiferent de scop, in nici un fel de format (electronic, hartie, fotocopie, inregistrare) fara acordul prealabil al KES BUSINESS S.R.L. Orice modificare ulterioara adusa acestui document, fara acordul scris al KES BUSINESS S.R.L. va fi considerata nula si de nerespectat.

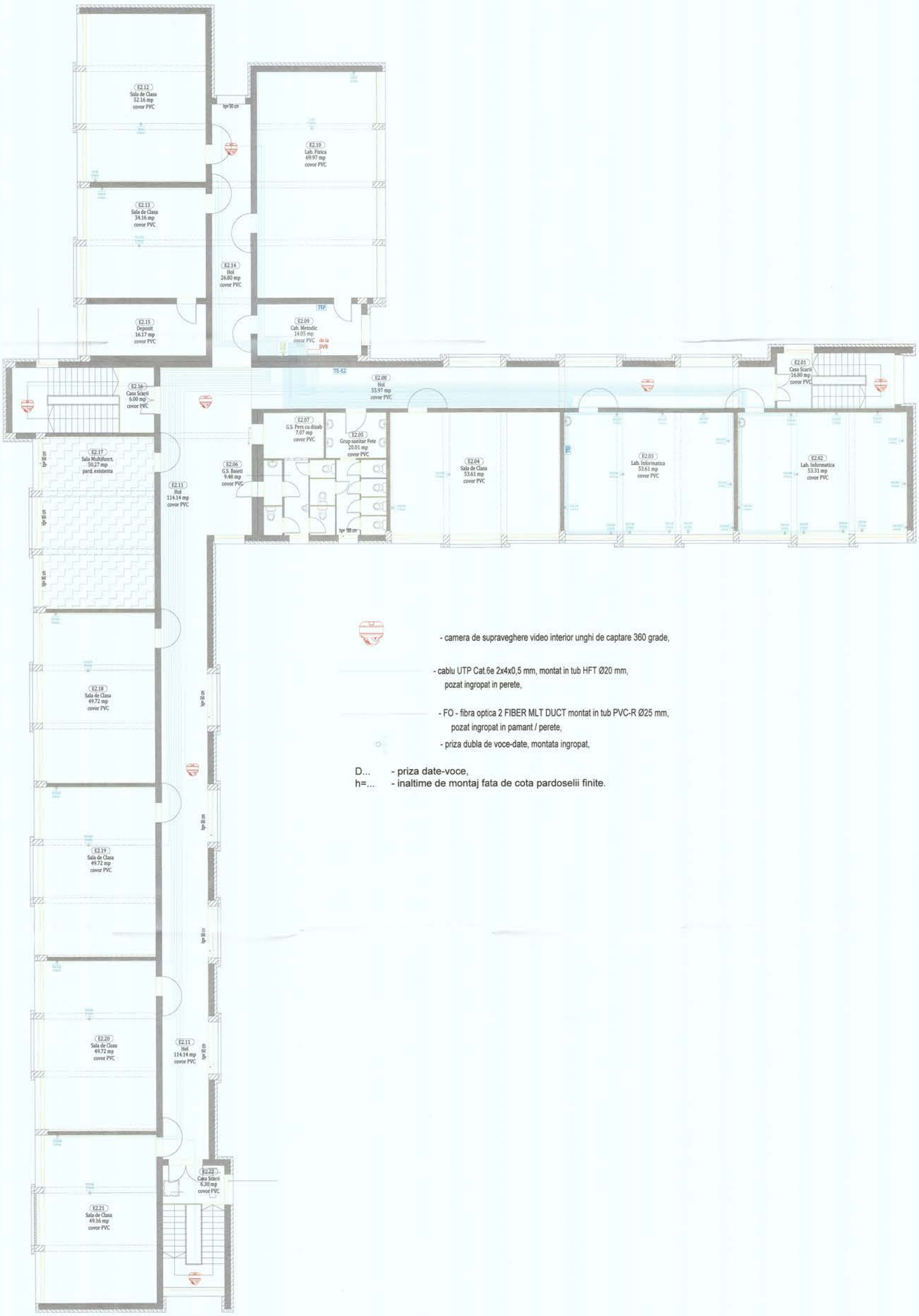

- camera de supraveghere video interior unghi de captare 360 grade,

- cablu UTP Cat.6e 2x4x0,5 mm, montat in tub HFT Ø20 mm, pozat ingropat in perete,

- FO - fibra optica 2 FIBER MLT DUCT montat in tub PVC-R Ø25 mm, pozat ingropat in pamant / perete,

- priza dubla de voce-date, montata ingropat,

D... - priza date-voce,
h=... - inaltime de montaj fata de cota pardoselii finite.

CUCU V. COSTEL
ROMÂNIA MOLDA
NR. 10071 10850 10962
Is. It. Ia. Ig.
INGINER DIPLOMAT VERIFICATOR PROIECTE

SOCIETATEA KES BUSINESS S.R.L. BISTRITA-NASAUD

Revizie Mai 2024

Clasa de importanță a construcției : II
Categoria de importanță : C - normala
Grad de rezistență la foc : II
Risc de incendiu mic

KES BUSINESS	PROIECTANT GENERAL: KES BUSINESS S.R.L. Mun. Bistrita, Str. 1 Decembrie, Nr.30, Birou 2, Jud. Bistrita-Nasaud	Beneficiar: Municipiul Hunedoara Titlu: Reabilitare, modernizare și dotare Școala Gimnazială nr.2, Hunedoara – corp B" - Etapa 1 - Creșterea eficientei energetice a Școlii Gimnaziale nr.2, Hunedoara – corpB Amplasament: Str. Randunicii, Nr. 6, Loc. Hunedoara		Proiect nr. 1306/2023
Șef proiect	Dr.Ing. Naghiu George	Scara	Titlu plansă: **INSTALAȚII ELECTRICE**	Specialitate: Instalații electrice
Proiectat	Ing. Nistor Paul-Ionut	Data 20.10.2023	**PLAN ETAJ 2 - CURENTI SLABI**	Faza: P.Th.
Întocmit	Ing. Nistor Paul-Ionut			Planșa nr. IE.13

Acest document este proprietatea a KES BUSINESS S.R.L. Nici o parte a acestui document nu poate fi reprodusa, stocata sau transmisa, indiferent de scop, in nici un fel de format (electronic, hartie, fotocopie, inregistrare) fara acordul prealabil al KES BUSINESS S.R.L. Orice modificare ulterioara adusa acestui document, fara acordul scris al KES BUSINESS S.R.L, va fi considerata nula si de nedistins.

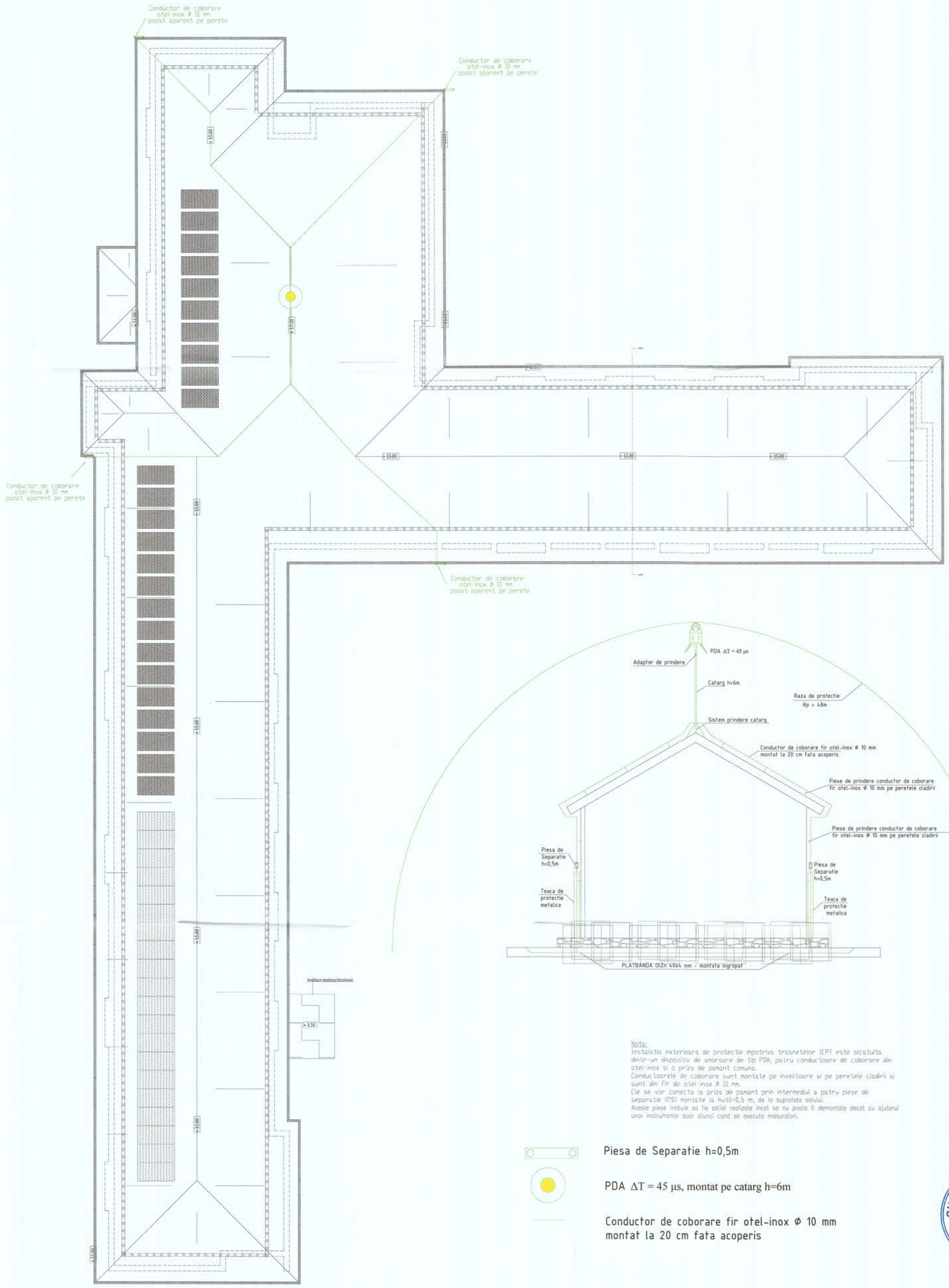

Nota:
Instalatia exterioara de protectie impotriva trasnetelor IEPT este alcatuita dintr-un dispozitiv de amorsare de tip PDA, patru conductoare de coborare din otel-inox si o priza de pamant comuna.
Conductoarele de coborare sunt montate pe invelitoare si pe peretele cladirii si sunt din fir de otel-inox Ø 10 mm.
Ele se vor conecta la priza de pamant prin intermediul a patru piese de separatie (PS) montate la hutii=0,5 m, de la suprafata solului.
Aceste piese trebuie sa fie astfel realizate incat sa nu poata fi demontate decat cu ajutorul unor instrumente doar atunci cand se executa masuratori.

Piesa de Separatie h=0,5m

PDA $\Delta T = 45\ \mu s$, montat pe catarg h=6m

Conductor de coborare fir otel-inox Ø 10 mm
montat la 20 cm fata acoperis

CUCU V. COSTEL
ROMÂNIA MOLPA
NR. 10071
INGINER DIPLOMAT
VERIFICATOR PROIECTE

Revizie Mai 2024

Clasa de importanță a construcției : II
Categoria de importanță : C - normala
Grad de rezistență la foc : II
Risc de incendiu mic

KES BUSINESS — PROIECTANT GENERAL: KES BUSINESS S.R.L. Mun. Bistrita, Str. 1 Decembrie, Nr.30, Birou 2, Jud. Bistrita-Nasaud		Beneficiar: Municipiul Hunedoara Titlu: Reabilitare, modernizare și dotare Școala Gimnazială nr.2, Hunedoara – corp B" - Etapa 1 - Creșterea eficientei energetice a Școlii Gimnaziale nr.2, Hunedoara – corpB Amplasament: Str. Randunicii, Nr. 6, Loc. Hunedoara		Proiect nr. /2023
				Specialitate: Instalații electrice
Șef proiect	Dr.Ing. Naghiu George	Scara	Titlu plansă: **INSTALAȚII ELECTRICE**	Faza: P.Th.
Proiectat	Ing. Nistor Paul-Ionut	Data 20.10.2023	**PLAN INVELITOARE - INSTALATIE PARATRAZNET**	Planșa nr. IE.14
Întocmit	Ing. Nistor Paul-Ionut			

Acest document este proprietatea a KES BUSINESS S.R.L. Nici o parte a acestui document nu poate fi reprodusa, stocata sau transmisa, indiferent de scop, in nici un fel de format (electronic, hartie, fotocopie, inregistrare) fara acordul prealabil al KES BUSINESS S.R.L. Orice modificare ulterioara adusa acestui document, fara acordul scris al KES BUSINESS S.R.L. va fi considerata nula si de nuleitate.

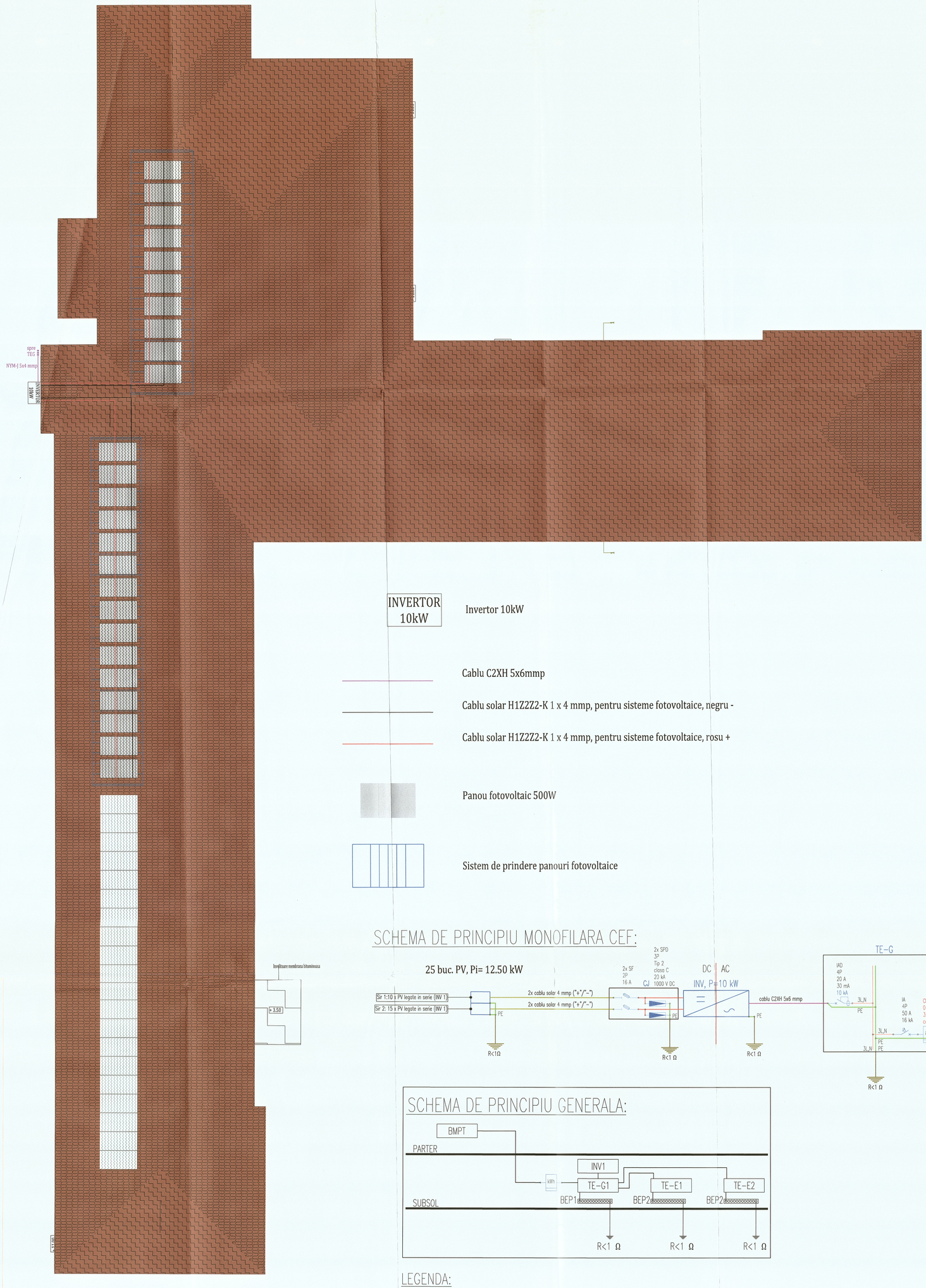

LEGENDA:

BMPT – bloc de masura si protectie trifazate
TE-G – tablou electric general ,
TE-E1 – tablou electric secundar etaj 1,
TE-E2 – tablou electric secundar etaj 2,
BEP – bara de egalizare potential la tabloul electric
PV – Panou fotovoltaic monocristalin

Revizie Mai 2024

Clasa de importanță a construcției : II
Categoria de importanță : C - normala
Grad de rezistență la foc : II
Risc de incendiu mic

KES BUSINESS	PROIECTANT GENERAL: KES BUSINESS S.R.L. Mun. Bistrita, Str. 1 Decembrie, Nr.30, Birou 2, Jud. Bistrita-Nasaud	Beneficiar: Municipiul Hunedoara Titlu: Reabilitarea, modernizarea si dotare Scoala Gimnaziala nr. 2 Hunedoara-corp B Amplasament: Str. Randunicii, Nr. 6, Loc. Hunedoara		Proiect nr. 1306/2023 Specialitate: Instalații electrice
Şef proiect	Dr.Ing. Naghiu George	Scara 1:100	Titlu planşă: **INSTALAŢII ELECTRICE** PLAN INVELITOARE - SISTEM FOTOVOLTAIC	Faza: P.Th.
Proiectat	Ing. Nistor Paul-Ionut	Data 20.10.2023		Planşa nr. IE.15
Întocmit	Ing. Nistor Paul-Ionut			

Acest document este proprietatea a KES BUSINESS S.R.L. Nici o parte a acestui document nu poate fi reproducsa, stocata sau transmisa, indiferent de scop, in nici un fel de format (electronic, hartie, fotocopie, inregistrare) fara acordul prealabil al KES BUSINESS S.R.L. Orice modificare ulterioara adusa acestui document, fara acordul scris al KES BUSINESS S.R.L. va fi considerata nula si de nefolosit.